电梯维修技能竞赛试题库

第一部分　单项选择题。

1、紧急开锁的钥匙上应附带有一小牌，用来提醒使用钥匙（　　）。

A、可能引发的危险　B、的具体方法　C、人员的资格　D、有效期

2、GB7588-2003 《电梯制造与安装安全规范》第1号修改单规定：固定在门扇上的导向装置失效时，水平滑动层门应有将门扇保持在工作位置上的装置。具有这些装置的完整的层门组件应能承受符合规定要求的（ ）试验。

A、耐火　B、摆锤冲击　C、5000N的静力　D、3000N的静力

3、封闭式井道应设有照明，井道最低与最高处0.5m内各设一盏灯，再设中间灯。轿顶面以上和底坑地面以上1米处的照度应不低于（　　）l 。

A、20　B、30　C、50　D、100

4、对于裸露表面温度超过（　）的制动器，应增加防止烫伤的警示标志。

A、50℃　B、60℃　C、80℃　D、100℃

5、当电梯轿厢载有（　　）额定载荷并以额定速度向下运行时，操作制动器应能使曳引机停止运转。在上述情况下，轿厢的减速度不应超过安全钳动作或轿厢撞击缓冲器所产生的减速度。

A、100%　B、110%　C、125%　D、150%

6、自动扶梯或自动人行道的控制电路与安全电路电压的要求是：直流电压平均值或交流电压有效值不超过（　　）V。

A、110　B、220　C、250　D、500

7、日常维保过程中，若发现单组制动器存在故障但暂不影响整梯运行时，应采取（ ）。

A、即时停梯维修/检修　B、设置警告标志，监护使用

C、使用不繁忙时再处理，因为不影响整梯运行　D、列入近期维修计划，告知使用单位，监护使用

8、块式制动器静块和动板之间的气隙一般范围：（ ）

A、0.1-0.25mm　B、0.1-0.35mm　C、0.3-0.45mm　D、0.5-0.75mm

9、电梯制动器抱闸噪音大的原因是：（ ）

A、闸瓦与制动轮间隙小　B、释放电流过大

C、释放电压过大　D、闸瓦与制动轮间隙大

10、使用的电工工具和移动电具必须绝缘良好，绝缘电阻必须不小于（　　）MΩ。

A、0.2　B、0.5　C、1　D、5

11、拆卸梯级，必须切断（　　），用手动盘车方法移动梯级至适当位置，以便拆装。

A、链条　B、检修　C、电源　D、插座电源

12、通常，使用（ ）进行测量制动闸衬与制动轮之间的间隙。

A、卡尺　B、塞尺　C、直尺　D、斜塞尺

13、电梯制动器励磁线圈绝缘电阻在热稳态或温升试验结束时，不应小于（ ）MΩ。

A、0.5　B、1　C 、1.5　D、2

14、电梯制动器励磁线圈冷态绝缘电阻不应小于（ ） MΩ。

A、5　B、10　C、15　D、20

15、电梯停梯时，若制动器制动力矩不足可能导致的失效后果是（ ）。

A、报监测开关故障　B、报编码器故障　C、溜车或制停距离过长　D、报安全回路故障

16、按GB 7588-2003《电梯制造与安装安全规范》规定，所有参与向制动轮或盘施加制动力的制动器机械部分应分（ ）组装设。

A、1　B、2　C、3　D、4

17、曳引机的额定制动力矩应按GB 7588-2003中的要求与曳引机用户商定，或为额定转矩折算到制动轮（盘）上力矩的（ ）。

A、1.25倍　B、1.5倍　C、2.5倍　D、3倍

18、制动器必须灵活可靠，制动闸瓦应紧密地贴合在制动轮的工作表面上，新换装闸带，要求闸带与制动轮的接触面应不小于闸带面积的（　　）

A、50%　B、70%　C、80%　D、90%

19、当轿厢载荷至少大于（　　）额定载荷时，电梯进行满载直驶状态。

A、50%　B、70%　C、80%　D、100%

20、安全进出底坑程序的第一个步骤是（　　）。

A、验证层门门锁回路　B、验证底坑急停开关　C、进入底坑工作　D、打开底坑照明

21、安全进出底坑程序的基本步骤是（　　）。（1）验证层门门锁回路（2）验证底坑急停开关（3）进入底坑工作（4）打开底坑照明

A、1→4→3→2　B、1→2→4→3　C、2→3→4→1　D、1→4→2→3

22、轿顶作业时，电梯启动运行应由（　　）。

A、轿内人员指挥　B、轿顶人员指挥　C、机房人员指挥　D、轿顶、轿内人员均可指挥

23、对于违反《特种设备安全监察条例》规定的，举报人可以向（　　）举报。

A、特种设备安全监督管理部门　B、公安部门　C、检察机关　D、劳动部门

24、《特种设备安全法》规定，特种设备使用单位应当使用取得许可生产并经（　　）的特种设备。

A、市场认证　B、检验合格　C、技术鉴定　D、自检合格

25、《特种设备安全法》规定，特种设备在出租期间的使用管理和维护保养义务由特种设备（　　）承担，法律另有规定或者当事人另有约定的除外。

A、使用单位　B、出租单位　C、维护保养单位　D、制造单位

26、《特种设备安全法》规定，特种设备生产、经营、使用单位应当按照安全技术规范的要求向特种设备检验、检测机构及其检验检测人员提供特种设备相关资料和必要的检验检测条件，并对资料的（　　）负责。

A、真实性　B、完整性　C、统一性　D、完美性

27、《特种设备安全法》规定，特种设备存在严重事故隐患，无改造、修理价值，或者达到安全技术规范规定的其他报废条件的，特种设备使用单位应当履行报废义务，采取必要措施消除该特种设备的使用功能，并向原登记的特种设备安全监督管理部门办理使用登记证书（　　）手续。

A、吊销　B、撤销　C、注销　D、注册

28、《特种设备安全法》规定，国家建立缺陷特种设备召回制度。因生产原因造成特种设备存在危及安全的同一性缺陷的，特种设备生产单位应当立即（　　），主动召回。

A、分析原因　B、找出问题　C、停止生产　D、发布公告

29、《特种设备安全法》规定，特种设备（　　）由国务院负责特种设备安全监督管理的部门制定。

A、管理制度　　B、行业标准　　C、安全技术规范　　D、安全管理条例

30、弹簧式缓冲器适用于额定速度小于或者等于（　　）m/s以下的电梯。

A、1　　B、1.5　　C、0.63　　D、0.5

31、电梯的供电电压的波动应在（　　）范围内。

A、±7　　B、±5　　C、±2　　D、±10

32、自动扶梯或自动人行道及其周边，特别是在（　　）的附近应有足够和适当的照明。

A、扶手带　　B、梳齿板　　C、防夹装置　　D、防撞装置

33、在额定频率和额定电压下，梯级、踏板或胶带沿运行方向空载时所测得的速度与额定速度之间的最大允许偏差为（　　）%。

A、±2　　B、±3　　C、±4　　D、±5

34、轿厢运动前应将层门有效地锁紧在关门位置上，只有锁紧元件啮合至少为（　　）mm时，轿厢才能起动。

A、6　　B、7　　C、8　　D、9

35、按GB 7588-2003《电梯制造与安装安全规范》规定，对于用2根曳引钢丝绳的曳引驱动电梯，曳引钢丝绳安全系数不应小于（　　）。

A、6　　B、10　　C、12　　D、16

36、按GB 7588-2003《电梯制造与安装安全规范》规定，轿门与闭合后层门之间的水平距离，或各门之间在其整个正常操作期间的通告距离，不得大于（　　）m。

A、0.10　　B、0.12　　C、0.15　　D、0.20

37、按GB 7588-2003《电梯制造与安装安全规范》规定，轿门地坎与层门地坎之间的水平距离不得大于（　　）mm。

A、20　　B、25　　C、30　　D、35

38、按GB 7588-2003《电梯制造与安装安全规范》规定，额定载重量为1000kg的电梯，其轿厢最大有效面积应为（　　）m^2。

A、2.0　　B、2.4　　C、2.6　　D、3.2

39、按GB/T 10058－2009《电梯技术条件》规定，开门宽度为1000mm的乘客电梯中分自动门的开门时间应不超过（　　）s。

A、3.5　　B、4.0　　C、4.2　　D、5.0

40、通道门的宽度不应小于0.6m，高度最小不应小于（　　）m，且门不得向房内开启。

A、0.8　　B、1.0　　C、1.8　　D、2.0

41、对于电梯井道，以下说法正确的是（　　）。

A、井道内不得装设与电梯无关的设备、电缆等，包括各种采暖设备。

B、井道内不得装设与电梯无关的设备、电缆等，但允许装设采暖设备及其控制调节装置。（非蒸汽或高压水取暖）。

C、井道内不得装设与电梯无关的设备、电缆等，但允许装设采暖设备，要求采暖设备为非蒸汽或高压水取暖，且控制和调节装置不能安装在井道内。

D、井道内不得装设与电梯无关的设备、电缆等，但允许装设采暖设备及其控制调节装置。

42、每台电梯的主开关，在（　　）位置，应能用挂锁锁住。

A、断开　　B、闭合　　C、检修　　D、任何

43、电梯动力电路的绝缘电阻不得小于（　　）MΩ。

A、0.2　B、0.5　C、1　D、5

44、自动再充电的紧急电源，在正常照明电源被中断的情况下，能至少供（　　）灯泡用电（　）。在正常照明电源一旦发生故障情况下，应自动接通照明电源。

A、1W；1h　　B、5W；1h　　C、1W；2h　　D、5W；5h

45、轿厢护脚板的垂直部分的高度应不小于（　　）m。

A、0.5　B、0.75　C、1　D、0.85

46、正常工作的变压器中，匝数多的一端电压比匝数少的一端电压（　　）。

A、高　B、低　C、一样　D、有时高，有时低

47、围裙板和梯级之间的水平间隙单侧不应大于4mm，两侧对称位置处的间隙总和不应大于（　　）mm。

A、5　B、7　C、8　D、6

48、按现行电梯定期检验要求，门扇与门扇，门扇与门套，门扇下端与地坎的间隙，乘客电梯不大于（　）mm。

A、5　B、6　C、8　D、10

49、按现行电梯定期检验要求，门扇与门扇，门扇与门套，门扇下端与地坎的间隙，载货电梯不大于（　）mm。

A、5　B、6　C、8　D、10

50、VVVF电梯拖动系统中逆变回路的作用是（　　）。

A、把交流电变成直流电　B、把直流电逆变成交流电　C、稳定电动机端电压　D、调高或降低电动机的端电压

51、电梯机房的供电电源制式应是（　　）制。

A、三相三线　B、三相四线　C、三相五线　D、单相两线

52、如果电梯轿厢使用白炽灯照明，至少要有（　　）只并联的灯泡。

A、1　B、2　C、3　D、4

53、变频调速电梯中，当再生回路放电电阻烧断时，下列说法正确的是（　）。

A、轿厢空载向上可以正常运行　B、轿厢空载向上可以正常运行

C、不影响电梯正常运行　D、电梯无法运行

54、减速器的蜗轮、蜗杆有胶合现象，以下不是主要原因的是：（　　）。

A、减速箱内严重缺油　B、润滑油黏度较稀

C、蜗轮蜗杆齿侧隙过大　D、齿轮油内有硬质物，不干净

55、乘客在门关闭过程中通过入口而被门扇撞击时，一个保护装置应自动地使门重新开启。此保护装置的作用在每个主动门扇最后（　　）mm的行程中取消。

A、100　B、80　C、50　D、30

56、电气设备的金属外壳采用接零或接地保护时，其连接导线截面不小于相线的（　　）。

A、1/4　B、1/3　C、1/2　D、1/5

57、电梯的维护保养单位未按照《特种设备安全法》规定以及安全技术规范的要求，进行电梯维护保养的处（　　）罚款。

A、三万元以上十万元以下　　B、一万元以上十万元以下

C、五万元以上十万元以下　　D、一万元以上五万元以下

58、轿厢应设置永久性的电气照明装置，控制装置上的照度、轿厢地板上的照度最小宜不小于（　）l 。

A、30　　B、50　　C、60　　D、80

59、（　　）被称为强制驱动电梯。

A、提升绳靠主机的驱动轮绳槽的摩擦力驱动的电梯

B、用链条或钢丝绳悬吊的非摩擦方式驱动的的电梯

C、其轿厢适用于运载私人汽车的电梯

D、以液体的压力为动力源，通过柱塞直接或间接地作用于电梯的轿厢，轿厢在固定的导轨之间运行

60、保护接地的电阻不得大于（　　）Ω。

A、6　　B、5　　C、4　　D、3

61、轿厢必须设置通风措施，位于轿厢上部及下部通风孔的有效面积均至少不应小于轿厢有效面积的（　　）%。

A、0.8　　B、1　　C、1.8　　D、2.0

62、电梯制动器电磁铁最低吸合电压应低于额定电压的（ ）。

A、70%　　B、80%　　C、85%　　D、90%

63、电梯限速器动作时，限速器提拉力不应小于安全钳装置起作用的所需力的两倍，且允许最小值为（　　）N。

A、100　　B、200　　C、300　　D、500

64、曳引钢丝绳的公称直径不应小于（　　）mm。

A、5　　B、6　　C、8　　D、12

65、限速器钢丝绳的公称直径不应小于（　　）mm。

A、3　　B、6　　C、8　　D、12

66、液压缓冲器能用于额定速度为（　　）的电梯。

A、≤1 m/s　　B、≥1 m/s　　C、≥0.63 m/s　　D、任何速度

67、为了保证机械强度，门电气安全装置导线的截面积允许最小值为（　　）m^2。

A、0.50　　B、0.75　　C、1.0　　D、1.25

68、对于使用区段的长度至少超过（　　）m的自动人行道，应增设附加急停装置。

A、10　　B、20　　C、30　　D、40

69、层门上悬挂用的绳、链、皮带，其设计安全系数应不小于（　　）。

A、3　　B、6　　C、8　　D、12

70、为对重（或平衡重）导向的单绕或复绕的导向滑轮可以安装在轿顶的上方，其条件是（　　）。

A、它们位于轿顶投影部分的外面　　B、它们位于轿顶投影部分的里面

C、从轿顶上能完全地触及它们的轮轴　D、检查、测试和维修工作能够安全地从井道外进行

71、操纵轿厢安全钳装置的动作速度不应低于电梯额定速度的115%，且对于电梯额定速度v超过1m/s的渐进式安全钳速度最大值不超过（　　）m/s。

A、0.63　　B、1.5　　C、1.75　　D、1.25v+0.25/v

72、在有相邻轿厢的情况下，如果轿厢之间的水平距离最大不大于（　　）m，可使用安全门。

A、0.35　　B、0.55　　C、0.75　　D、0.95

73、电梯悬挂钢丝绳最少应有（　　）根，每根钢丝绳应是独立的。

A、1　　B、2　　C、3　　D、4

74、使用人员正常出入轿厢入口的净高度不应小于（　　）m。

A、1.8　　B、1.9　　C、2　　D、2.1

75、按照TSG5002-2017《电梯维护保养规则》的规定，接到电梯困人故障报告后，维保人员及时抵达所维保电梯所在地实施现场救援，直辖市或者设区的市抵达时间不超过（　　）min，其他地区一般不超过1小时。

A、10　　B、20　　C、30　　D、40

76、《特种设备法》规定：特种设备安装、改造、修理竣工后，安装、改造、修理的施工单位应当在验收后（　　）日内将相关技术资料和文件移交特种设备使用单位。

A、10　　B、20　　C、30　　D、60

77、《特种设备法》规定：特种设备生产、经营、使用单位及其主要负责人对其生产、经营、使用的特种设备（　　）负责。

A、经济运行　　B、高效率　　C、节能　　D、安全

78、自动扶梯盘式制动器的特点不包括（　　）。

A、结构紧凑　　B、制动轮转动惯量大　　C、制动平衡、灵敏　　D、散热性好

80、关于自动扶梯的附加制动器的说法不正确的是（　　）。

A、自动扶梯的速度超过额定速度的40%时，起作用

B、梯路突然改变其规定的运行方向时，起作用

C、对驱动主轴起作用

D、对电动机起作用

81、电梯驱动主机制动器总成(包括电磁铁、制动弹性元件、机械制动部件、被制动部件、基体部件、电源及控制板、状态检测装置等)应当进行不少于（　　）次的动作试验。

A、100万　　B、150万　　C、200万　　D、300万

82、当采用F级绝缘时，电梯制动器线圈温升应不超过（　）。

A、60K　　B、80K　　C、100K　　D、105K

83、自动扶梯的驱动装置与转向装置之间的距离发生缩短故障时，（　　）使电梯停止运行。

A、梳齿板开关　　B、驱动链开关　　C、出入口开关　　D、梯级链保护开关

84、电梯限速器轮的节圆直径不得小于限速器绳公称直径的（　　）倍。

A、20　　B、30　　C、40　　D、10

85、电梯井道安全门的高度不应小于（　　）m，宽度不应小于0.35m。

A、1.5　　B、1.8　　C、2.0　　D、2.5

86、自动扶梯倾斜角度大于30^0，但不大于35^0时额定速度不应大于（　　）m/s。

A、0.45　　B、0.5　　C、0.65　　D、0.75

87、液压电梯启动运行次数最多应每小时不大于（　　）次。

A、30　　B、40　　C、50　　D、60

88、轿厢及关联部件与对重（平衡重）之间的距离应不小于（　　）m。

A、0.5　　B、0.15　　C、0.10　　D、0.05

89、对于交流异步电动机，其绕组极数越多，电动机转数（　　）。

A、越快　　B、越慢　　C、不受影响　　D、可能越快，也可能越慢

90、低压动力线路导线选择的一般原则是（　　）。

A、按发热条件　　B、按允许电压降　　C、按机械强度条件　　D、按经济电流密度

91、曳引钢丝绳的外层钢丝磨损达到其直径的（　　）%时，钢丝绳应报废。

A、10　　B、30　　C、40　　D、7

92、电梯检修运行的速度不应大于（　　）m/s。

A、0.5　　B、0.63　　C、0.3　　D、0.2

93、轿厢内部的净高度不应小于（　　）m。

A、1.8　　B、1.9　　C、2　　D、2.1

94、对于水平滑动门在用机械方式驱动轿门和层门同时动作的情况下，其开锁区不应大于层站地面上下（　　）m。

A、0.1　　B、0.2　　C、0.35　　D、0.5

95、电梯电气设备的金属外壳采用接零或接地保护时，其最小截面积不应小于（　　）mm^2。

A、0.8　　B、1.0　　C、1.2　　D、1.5

96、轿门四周的间隙在计算通风孔面积时可以考虑进去，但最大不得超过所要求有效面积的（　）%。

A、30　　B、50　　C、60　　D、80

97、对于控制电路和安全电路，除（　　）外，均不应大于250V。

A、动力电路电压　　B、导体之间的直流电压平均值

C、导体对地之间的直流电压平均值　　D、交流电压有效值

98、在轿厢上行或下行的速度达到限速器机械动作速度之前，限速器或其他装置上的一个符合规定的电气安全装置使驱动主机（　）。

A、减速　　B、停止运转　　C、改变运行方向　　D、快速平层

99、《特种设备安全法》规定：特种设备使用单位在检验合格有效期届满前（　　）向特种设备检验机构提出定期检验。

A、15天　　B、1个月　　C、1周　　D、3个月

100、机械零件最大极限尺寸与最小极限尺寸之代数差称为（　　）。

A、间隙　　B、误差　　C、公差　　D、偏差

101、采用对重安全钳作为电梯上行超速保护装置，轿厢空载上行超速时，出现轿厢上抛一又落下的多次反复过程，是因为（　　）。

A、对重安全钳未动作　　B、对重安全钳制动力过大

C、对重安全钳制动力过小　　D、采用了瞬时式安全钳

102、蜗轮蜗杆减速箱内齿轮磨损量超过原齿厚的（　）%时，应立即更换蜗轮蜗杆。

A、10　　B、12　　C、14　　D、15

103、当使用接触器式继电器去操作主接触器时，用于控制交流电磁铁的接触器式继电器应为（　　）类型。

A、AC-3　　B、DC-3　　C、AC-15　　D、DC-15

104、曳引钢丝绳磨损后直径小于公称直径的（　　）%时应报废。

A、80　　B、85　　C、90　　D、93

105、电梯的机电式制动器（　　）。

A、可以使用带式制动器　　B、必须安装在低速轴上

C、失电时应立即制动　　D、失电时制动器打开

106、井道壁距离轿顶外侧边缘水平方向大于（　　）m的自由距离时，轿顶应装设护栏。

A、0.1　　B、0.2　　C、0.3　　D、0.5

107、电梯机房应有足够的尺寸，对运动部件进行维修和检查，在必要的地点以及需要人工紧急操作的地方，应符合（　）。

A、不小于0.20m╳0.60m的水平净空面积

B、不小于0.40m╳0.60m的水平净空面积

C、不8小于0.50m╳0.60m的水平净空面积

D、不小于0.20m╳0.60m的水平净空面积

108、机房应有足够的尺寸，特别是工作区域的净高最少不应小于（　　）m。

A、0.8　　B、1　　C、1.5　　D、2

109、层门净入口宽度比轿厢净入口宽度在任一侧的超出部分均不应大于（　　）mm。

A、30　　B、50　　C、80　　D、100

110、电梯的平衡系数是电梯对重侧的重量与（　　）关系参数。

A、额定载重量　　B、轿厢自重　　C、额定载重量和轿厢自重　　D、钢丝绳的自重

111、自动扶梯在传动链断裂时，（　　）应将驱动主轴制动，防止梯级滑动。

A、主制动器　　B、附加制动器　　C、盘式制动器　　D、带式制动器

112、电梯制动器制动响应时间是指（　）。

A、制动器断电到制动力矩达到额定值的时间

B、制动器断电到制动器开始动作的时间

C、制动器开始动作到制动力矩达到额定值的时间

D、制动器断电到制动力矩达到额定值的90%的时间

113、电梯停梯时，若制动器制动力矩不足可能导致的失效后果是（　）。

A、报监测开关故障　　B、报编码器故障

C、溜车或制停距离过长　　D、报安全回路故障

114、下面关于制动器的描述中，正确的是（　）。

A、最高释放电压应低于额定电压的80%

B、制动衬不应含有石棉材料

C、不能使用二极管或电容器与制动器线圈两端直接连接

D、单臂制动力矩≥2.5倍曳引机额定转矩

115、下图所示有齿轮电梯曳引机电梯制动器限位螺钉为（　　）

A、2

B、3

C、4

D、5

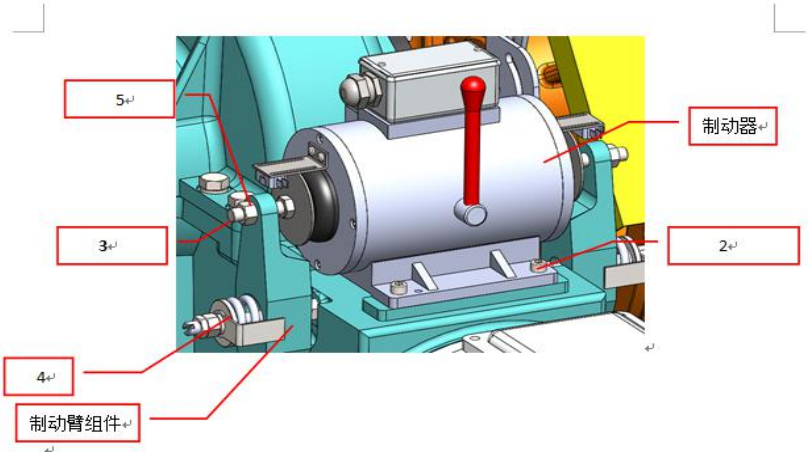

116、电梯制动器制动响应时间(制动器电源断电时间与制动器达到额定制动力矩或者制动器到达完全制动位置时间的差值)应当不大于（　）。

A、 0.4s　B、0.5s　C、0.6s　D、0.7s

117、对于兼作轿厢上行超速保护装置和轿厢意外移动保护装置制动减速元件的电梯驱动主机制动器，其响应时间应当同时符合（　　）的设计值。

A、 安装单位　B、制造单位　C、维保单位　D、改造单位

118、制动器微动开关与微动开关触点的行程在出厂时均已调整好，无特殊原因严禁调整，如需调整，则应由专业人员指导或严格按照规定范围调整，每次调整量不能超过（　），否则微动开关将不能正常工作。

A、0.1mm　B、0.2mm　C、0.3mm　D、0.4mm

119、轿厢地坎与层门地坎的水平距离最大不得大于（　　）mm。

A、20　B、35　C、40　D、80

120、扶手带的运行速度相对于梯级、踏板或胶带的速度允差为（　　）%。

A、0～－2　B、±2　C、－1～－2　D、0～+2

121、当相邻两层地坎的距离超过（　　）m时，其间应设安全门。

A、7　B、9　C、11　D、18

122、钢丝绳绳夹间距为钢丝绳公称直径的（　　）倍。

A、2～3　B、3～4　C、4～5　D、6～7

123、对于发生自然灾害或者设备事故而使其安全技术性能受到影响的电梯以及停止使用（　　）的电梯，再次使用前，应当按照定期检验要求进行检验。

A、半年以上　B、1年以上　C、2年以上　D、3年以上

124、某台商场的自动扶梯因暂时结业，停用了9个月后拟重新开业使用，经维保公司检查状态良好，做好了相关保养工作，在投入使用前该自动扶梯（　　）。

A、需申请定期检验　B、需申请监督检验

C、无需申请检验　D、申请定期或监督检验均可

125、医院（　　）电梯、直接用于旅游观光的额定速度大于（　）m/s的乘客电梯以及需要司机操作的电梯，应当由持有特种设备作业人员证的人员操作。

A、载货；2.5　B、病床；2.5　C、病床；4　D、载货；1.75

126、鼓式制动器松闸时闸瓦与制动轮的间隙应小于（　　）mm。

A、0.1　B、0.3　C、0.5　D、0.7

127、一旦在电梯安装、维修作业现场发生触电事故时，首先应做的是（　　）。
A、保护现场　　B、报告上级领导　　C、切断电源　　D、报告有关部门
128、曳引与强制驱动电梯的轿厢导轨顶面间距偏差应在（　　）mm之间。
A、±2　　B、±3　　C、0～+2　　D、0～+3
129、按GB/T 10058-2009《电梯技术条件》规定，额定速度不大于2.5m/s的乘客电梯正常运行轿厢内的噪声不得大于（　　）dB(A)。
A、45　　B、55　　C、60　　D、65
130、根据GB 2893－2001《安全色》的规定，对重防护网宜采用（　）。
A、黄色　　B、红色　　C、黑色　　D、绿色
131、对重（或平衡重）的运行区域应采用刚性隔障防护，其宽度应至少等于对重（或平衡重）宽度两边各加（　　）m。
A、0.3　　B、0.2　　C、0.1　　D、0.15
132、“T”型导轨的最大计算允许变形，对于没有安全钳的对重（或平衡重）导轨，在两个方向上为（　）mm。
A、5　　B、10　　C、15　　D、20
133、“T”型导轨的最大计算允许变形，对于乘客电梯轿厢侧导轨，在两个方向上为（　　）mm。
A、5　　B、10　　C、15　　D、20
134、曳引驱动载货电梯对重两列导轨顶面间距偏差为（　　）mm。
A、±2　　B、±3　　C、0～+2　　D、0～+3
135、极限、限位、换速开关的撞铁应垂直安装，最大偏差不应大于长度的（　　），且最大偏差不大于3mm（撞铁斜面除外）。
A、1/1000　　B、2/1000　　C、3/1000　　D、4/1000
136、机房内敷设的线管，管内导线总面积最大不大于管净面各的（　　）%。
A、60　　B、40　　C、70　　D、75
137、层门地坎的水平度偏差不应大于（　　）。
A、1/1000　　B、2/1000　　C、3/1000　　D、4/1000
138、按GB/T 24478-2009 《电梯曳引机》要求，制动器制动响应时间不应大于（　）
A、0.2s　　B、0.3s　　C、0.4s　　D、0.5s
139、制动器电磁铁的可动铁心与铜套间可加入（　）润滑。
A、机油　B、凡士林　C、黄油　D、二硫化钼
140、当电梯行程大于（　　）米时，在轿厢和机房之间应设置对讲装置。
A、15　　B、25　　C、30　　D、40
141、电梯使用中，（　　）开关动作时，轿厢会发出声音或光提示，并且不能关门运行。
A、安全触板　B、超载　C、底坑急停　D、机房急停
142、承重钢梁如埋入承重墙内，应穿越墙中心20mm，且不应小于（　　）mm。
A、50　　B、65　　C、75　　D、85
143、采用梯子作为通道时，通往机房（机器设备间）的通道不应当高出楼梯所到平面（　　）m。
A、1　　B、2　　C、3　　D、4
144、下列人体触电最严重的是（　　）。
A、静电触电　B、两相触电　C、单相触电　D、跨步电压触电
145、电源为额定频率，额定电压时，电梯轿厢半载向下运行至行程中部的速度不得大于额定速度的（　）%。
A、102　　B、105　　C、108　　D、110

145、电源为额定频率，额定电压时，电梯轿厢半载向下运行至行程中部的速度不得小于额定速度的（　）%。
A、90　　B、92　　C、95　　D、98

146、下图所示电磁制动器刹车片的残存量测量方法：从刹车片的中央最薄部的制动轮面到刹车片（ ），判定刹车片残存量（初期厚度约3mm）。把厚度2.0mm及2.4mm的塞尺插入曳引轮侧的制动轮和制动靴的间隙里进行测量（无需从电机侧进行测量）。不满2.4mm时要重点点检，不满2.0mm，要更换制动器。

A、上端部的间隙高度
B、下端部的间隙高度
C、前端部的间隙高度
D、后端部的间隙高度

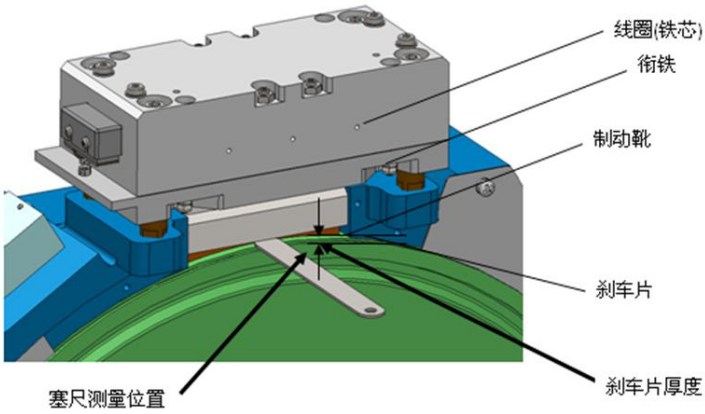

147、下图所示制动器电磁铁结构示意图中序号⑥部件名称为（ ）。
A、线圈组件　　B、动铁芯　　C、静铁芯　　D、导向杆

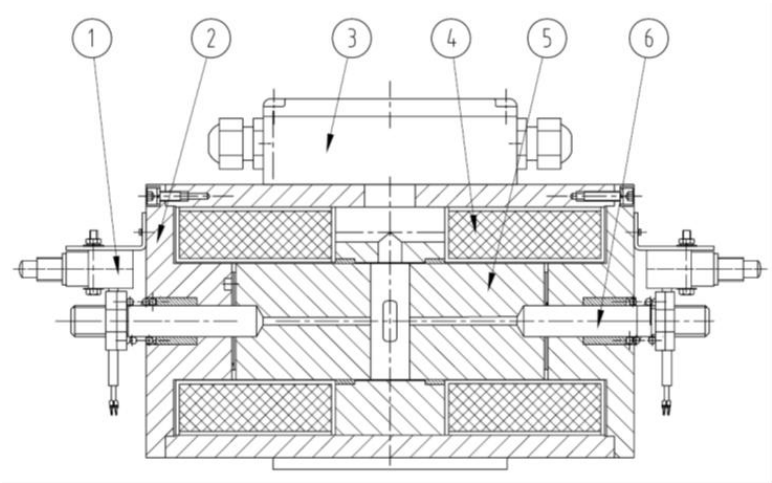

148 -153（本项6题，共计6分）
电梯制动器基本维护项目及作业周期应不低于TSG T5002-2017《电梯维护保养规则》中的相关要求，按电梯实际使用状况加强检查。
A 、半个月　　B、 一季度　　C、 半年　　D、 一年

题号	维保项目	作业周期	维保基本要求
148	制动器各销轴部位	（ ）	润滑，动作灵活
149	制动器间隙	（ ）	制动器间隙符合要求

150	制动衬	（ ）	清洁，磨损量未超过制造单位要求
151	制动器上检测开关	（ ）	工作正常,制动器动作可靠，检测开关正常动作
152	制动器铁芯（柱塞）	（ ）	进行清洁、润滑、检查，磨损量不超过制造单位要求
153	制动器制动弹簧压缩量	（ ）	符合制造单位要求，保持有足够的制动力

154、更换不同规格和不同型号的电梯制动器的施工活动属于（　　）行为。

A、修理　B、重大修理　C、改造　D、安装

155、特种设备使用单位应当制定特种设备事故应急专项预案，并（　　）进行应急演练。

A、不定期　B、定期　C、按计划　D、随时安排

156、“PESSRAE”的含义是指（　　）。

A、使用PLC可编程控制器的规定

B、基于可编程电子装置的用于控制、防护、监测系统的规定

C、提高智能化程度、改善舒适度的规定

D、自动扶梯和自动人行道远程监视的规定

157、锂基润滑脂可长期在（　　）℃下使用。用量少、寿命长、使用范围广。

A、－10～80　B、－10～100　C、－20～100　D、－20～120

158、按 GB/T 10058-2009《电梯技术条件》规定，机房的温度应控制在（　　）℃内。

A、－5～50　B、－5～40　C、5～40　D、5～50

159、进行自动扶梯或自动人行道的维护后，维护人员必须观察梯级或踏板运行（　　）后，才能将自动扶梯或自动人行道投入使用。

A、三个梯级或踏板　B、四个梯级或踏板　C、五个梯级或踏板　D、一个完整循环

160、从事特种设备作业的人员未取得相应作业人员证书上岗作业，逾期未改正的，处（　　）罚款。

A、500元以上5000元以下　B、1000元以上10000元以下

C、2000元以上10000元以下　D、2000元以上20000元以下

161、曳引轮、导向轮、复绕轮的垂直度偏差不应大于±（　　）mm。

A、0.5　B、1　C、1.5　D、2

162、安全完整性（SIL）是一种离散的等级，用于规定分配给PESSRAE系统的安全功能的安全（　　）要求。

A、整体　B、完整性　C、总体　D、完全性

163、自动扶梯的围裙板应垂直，围裙板上缘或内盖板折线底部或防夹装置的刚性部分与梯级之间的垂直距离不应小于（　　）mm。

A、10　B、15　C、20　D、25

164、平层感应器安装在轿顶横梁上，利用装在轿厢导轨上的隔磁板，使感应器动作，控制轿厢（　　）。

A、上行　B、下降　C、速度　D、平层开门

165、当轿厢达到额定载重量时，满载开关动作。此时，（　　）。

A、电梯不再响应内选信号　B、电梯只响应外召信号

C、电梯不关门 ，超载铃报警　D、电梯不再响应外如，只响应内选信号

166、曳引钢丝绳的公称直径为12mm，则曳引轮的直径不应小于（　　）mm。

A、360　B、400　C、480　D、540

167、对重安全钳装置的限速器动作速度可以高于轿厢安全钳装置的限速器动作速度，但最大不得高于（　　）%。

A、5　　B、8　　C、10　　D、12

168、曳引轮、滑轮或卷筒的节圆直径与悬挂绳的公称直径之比不应小于（　　）。

A、30　　B、35　　C、40　　D、45

169、极限开关的作用是（　　）。

A、强迫轿厢减速　　B、降速　　C、切断电源　　D、缓冲

170、当电动机直接与主电源连接时，应设置（　　）。

A、接地保护　　B、接零保护　　C、短路保护　　D、超压保护

171、采用带缺口半园型槽的曳引轮，稍微增大其缺口的宽度会（　　）。

A、增大曳引力　　B、减少曳引力　　C、减少钢丝绳在轮槽中的比压　　D、上述均有可能

172、电梯驱动主机旋转部件的上方应有至少不小于（　　）mm的垂直净空距离。

A、300　　B、500　　C、800　　D、1000

173、自动扶梯或自动人行道的围裙板设置在梯级、踏板或胶带的两侧，任何一侧的水平间隙最大不应大于（　　）mm。

A、3　　B、4　　C、6　　D、7

174、采用复绕式，增大钢丝绳在曳引轮上包角，其目的是为了提高（　　）。

A、曳引力　　B、钢丝绳安全系数　　C、平衡系数　　D、曳引轮与钢丝绳直径比

175、液压缓冲器被完全压缩后，从释放压缩力开始计算，其复位时间不大于（　　）s。

A、60　　B、100　　C、120　　D、150

176、瞬时式安全钳适用于额定速度不大于（　　）m/s的电梯。

A、1.75　　B、1.5　　C、0.63　　D、以上均可以

177、电线槽固定螺栓要稳固，露出线槽盖板不宜大于（　）mm。

A、5　　B、10　　C、15　　D、20

178、装有额定载重量的液压电梯轿厢停在上端站，10min内的下沉距离应不大于（　　）mm。

A、5　　B、10　　C、15　　D、20

179、电梯钢丝绳标记为13NAT 8╳19S-FC中“13”的含义是（　　）。

A、该钢丝绳的公称直径　　B、该钢丝绳的绳股数量

C、该钢丝绳的抗拉强度级别　　D、该钢丝绳的股内钢丝数量

180、异步电动机空载工作时，其转差率（　　）。

A、小于0　　B、大于但接近于0　　C、远大于0　　D、大于1

181、电梯装置中的配线，应使用额定电压不低于（　　）V的铜芯导线。

A、110　　B、220　　C、380　　D、500

182、按GB/T 10058-2009《电梯技术条件》规定，额定速度不大于2.5m/s的乘客电梯正常运行机房内的噪声不得大于（　　）dB(A)。

A、60　　B、75　　C、80　　D、85

183、对额定速度不大于（　　）m/s的电梯，机房内钢丝绳与楼板孔洞每边间隙均应为20～40mm。

A、0.1　　B、1.5　　C、2.5　　D、3

184、消防员电梯应采用双回路供电，当切换电源恢复供电时，电梯应立即进入服务状态。如果电梯需要移动以确定它的位置，它应向着消防服务通道层运行不超过（　　）层站，并且显示它的位置。

A、两个　　B、三个　　C、四个　　D、五个

185、交流电动机的同步转速公式为（　　）。

A、n=60f/p　　B、n=60f╳p　　C、n=p/60f　　D、n=f/p

186、曳引式电梯的平衡系数应在（　　）内。

A、0.3～0.4　　B、0.4～0.5　　C、0.45～0.55　　D、0.3～0.5

187、标准T型导轨T89/A的导轨宽度为（　　）mm。

A、62　　B、75　　C、89　　D、114

188、电梯维保单位应对其维保的电梯设备制定应急措施和救援预案，每（　　）至少针对本单位维保的没类别（类型）电梯进行一次应急演练。

A、月　　B、季度　　C、半年　　D、年

189、某台曳引式电梯有一根曳引钢丝绳达到报废标准时，应（　　）。

A、单独更换该根钢丝绳　　B、更换该根钢丝绳及与其相邻的钢丝绳

C、更换全部钢丝绳　　D、等候到所有钢丝绳均达到报废标准时再更换所有钢丝绳

190、测量曳引式乘客电梯运行的噪声时，需要考虑环境对测量结果的影响，运行噪声测量值应至少比电梯不运行时的背景噪声高（　　）dB(A)。

A、2　B、5　C、8　D、10

191、按GB 16899－2011《自动扶梯和自动人行道制造与安装安全规范》规定，某台额定速度为0.5m/s的自动扶梯在使用结束时停梯，其制停距离大于（　　）m时，无法再直接用钥匙再次启动。

A、0.9　B、1.0　C、1.2　D、1.3

192、一台极数为4的异步电动机，转差率S＝0.06，其额定转速应是（　　）r/min。

A、705　B、1500　C、1410　D、3000

193、额定速度为0.5m/s的自动扶梯，其空载和满载的制动距离均应为（　　）m。

A、0.2～0.8　　B、0.3～1.0　　C、0.2～1.0　　D、0.3～1.3

194、自动扶梯和自动人行道的工作区域的照度应不小于（　　）l 。

A、50　B、100　C、200　D、300

195、电气控制系统中，电梯只能下行，不能上行的不可能原因是（　　）。

A、上行方向继电器失效　　B、下行方向继电器故障

C、安全回路故障　　D、上行方向回路故障

196、当电梯处于紧急电动运行时，下列（　　）不应被短接。

A、极限开关　B、限速器涨紧轮开关　C、安全钳开关　D、液压缓冲器开关

197、自动扶梯周边，特别是在梳齿板的附近应有足够的照明。在地面测出的在梳齿相交线处的光照度至少为（　　）l 。

A、25　B、35　C、40　D、50

198、自动扶梯和自动人行道在出入口区应具有一块安全立足地面，该地面从梳齿板根部起测量纵深至少为（　　）m。

A、1.0　B、1.2　C、0.85　D、1.5

199、对于相互平行或交错布置的自动扶梯或自动人行道，扶手带之间的距离不应小于（　　）mm。

A、80　B、100　C、120　D、160

200、在自动扶梯和自动人行道的出入口，应有充分畅通的区域，以容纳人员。该区域的宽度至少为扶手带外缘之间距离加上每边各80mm，其纵深尺寸从扶手装置端部起至少为（　　）m。

A、1　B、2.1　C、2.5　D、3

200、轿厢安全门应能用规定的三角钥匙从轿厢（　　）开启。

A、内部　B、外部　C、上部　D、下部

201、轿厢安全门应（　　）从轿厢外部开启。

A、能用规定的三角钥匙　B、能用手　C、能用工具　D、不能

202、使用滚轮导靴的电梯轿厢进行静平衡调整的目的是（　　）。

A、确保轿厢地板的水平度在规定的范围内　B、增加轿厢的自重，提高曳引力

C、平衡随行电缆悬挂的影响　D、因为滚轮承载力差

203、杂物电梯的额定载重量不得大于（　　）kg，且不允许运送任何人员。

A、500　B、400　C、300　D、200

204、一台电梯的曳引钢丝绳根数为4时，其安全系数应不小于（　　）。

A、10　B、12　C、14　D、16

205、（　）不能提高电梯的曳引能力。

A、改变槽的材料，增大摩擦系数　B、增大钢丝绳在曳引轮上的包角

C、增加轿厢的自重　D、增加钢丝绳根数

206、杂物电梯的额定速度不得大于（　　）m/s。

A、0.3　B、0.5　C、0.63　D、1.0

207、理论上相同规格参数的曳引机配置成曳引比为2：1时，其额定载重量是配置成曳引比为1：1的额定载重量的（　　）倍。

A、1　B、2　C、0.5　D、4

208、自动扶梯梳齿与梯级槽的啮合深度应不小于（　　）mm。

A、4　B、7　C、6　D、5

209、自动扶梯的梯级或自动人行道的踏板或胶带上方，垂直净高度应不（　　）m，该净高度应当延续到扶手带转向端端部。

A、大于2.1　B、小于2.1　C、大于2.3　D、小于2.3

210、自动扶梯和倾斜式自动人行道在提升高度大于（　　）m时应设置一个或多个附加制动器。

A、6　B、8　C、10　D、12

211、曳引机制在非制动状态时，闸瓦应（　　）制动轮的工作表面。

A、轻触　B、靠近　C、紧密均匀地贴合于　D、靠近且间隙均匀

212、电梯层门锁的锁钩啮合与电气接点的动作顺序是（　　）。

A、锁钩啮合与电气接点接通同时　B、锁钩的啮合深度达到7mm及以上时电气接点接通

C、电气接点接通后锁钩啮合　D、没有要求

213、三相五线制的代号是（　　）。

A、TN-C　　B、TN-S　　C、TN-C－S　　D、TN-S－C

214、如某台曳引式货梯的额定速度为0.5m/s，采用弹簧缓冲器，则该缓冲器的总行程不得小于（　）mm。

A、34　　B、17　　C、65　　D、135

215、如某台曳引式货梯的额定速度为0.5m/s，采用液压缓冲器，则该缓冲器的总行程不得小于（　）mm。

A、34　　B、17　　C、65　　D、135

216、液压系统中的控制部分主要由不同功能的阀组成，这些阀的作用是控制和调节油液的相应参数，但不包括（　　）。

A、温度　　B、流动方向　　C、压力　　D、流量

217、应用（　　）操纵的装置来操纵安全钳。

A、电气　　B、液压　　C、气动　　D、机械

218、三相异步电动机的转速与其定子绕组的磁极对数（　　）。

A、成反比　　B、成正比　　C、关系不大　　D、无关系

219、液压电梯中把电动机输出的机械能转换为液压的压力能的部件是（　　）。

A、油缸　　B、油泵　　C、调速阀　　D、液压缓冲器

220、在双速电梯的主电路中串入电阻和电抗的作用是（　　）。

A、加大启动力矩　　B、启动加速　　C、限制启动电流　　D、提高效率

221、动滑轮的作用是（　　）。

A、只能改变绳索受力的方向而不能省力　　B、能省力而不能改变力的方向

C、既能省力，又能改变力的方向　　D、不省力，但能改变速度

222、下图所示门机电路，轿厢关门过程中共有（　　）段速度（不含零速）。

A、1　　B、2　　C、4　　D、3

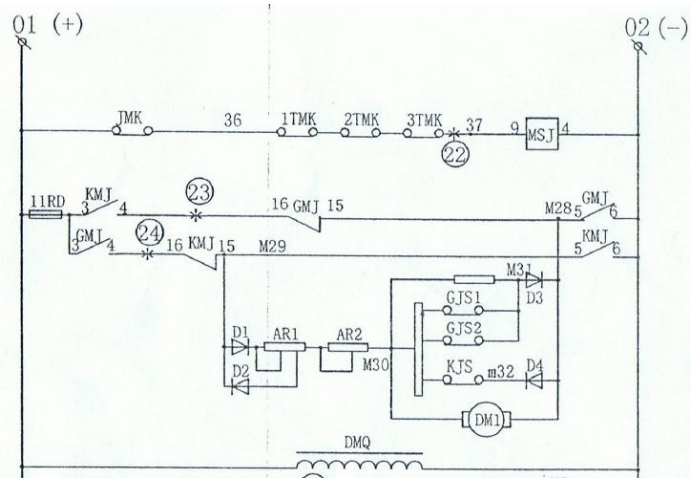

223、如下图所示当电梯停止时弹簧力的作用是，静板里面被压缩的（　），弹簧力使动板抱住转子防止转动。

A、弹簧释放　　B、弹簧压缩　　C、线圈得电　　D、闸瓦吸合

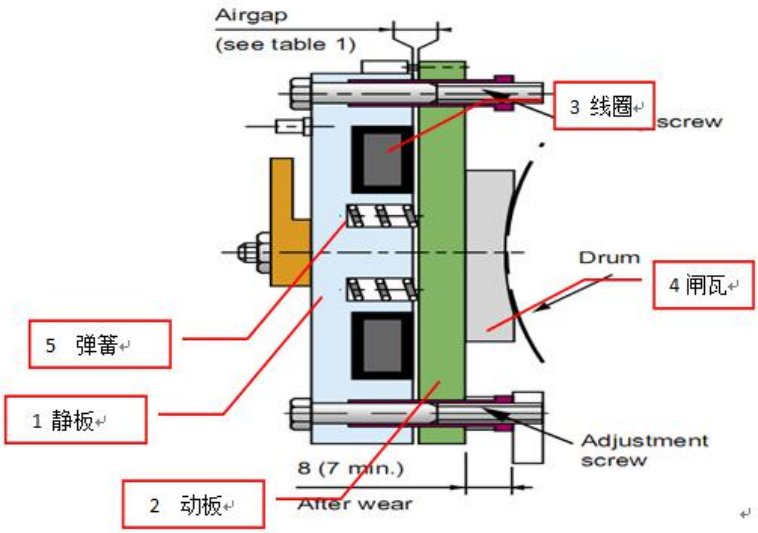

224、如下图，电阻ZR的作用是给ZCQ（制动器线圈）电路提供一个（　　）。

A、放电通路　　B、分压作用　　C、限流作用　　D、全压吸合

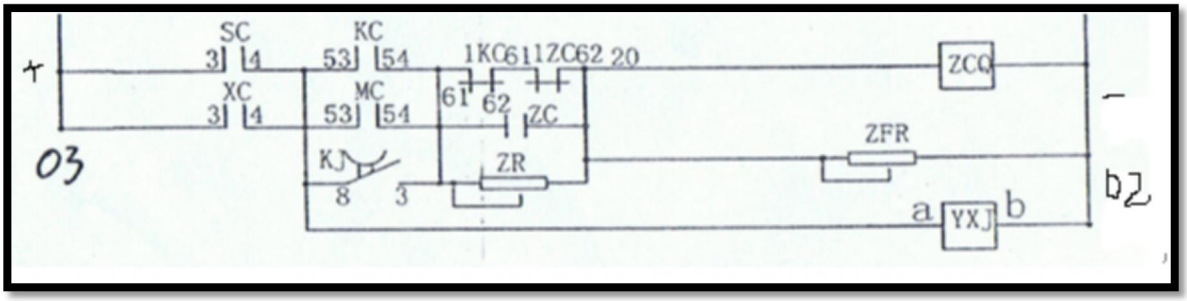

225、如上题图所示，电梯正常运行时，制动器电磁铁线圈电流方向正确是（　　）。

A、03（+）→SC3-4（或 C3-4）→KC53-54（或MC53-54或KJ8-3）→1KC61-62→1ZC61-62→ZCQ→02（—）

B、03（+）→SC3-4（或 C3-4）→KC53-54（或MC53-54）→1KC61-62→1ZC61-62→ZCQ→02（—）

C、03（+）→SC3-4（或 C3-4）→KC53-54（或MC53-54或KJ8-3）→ZR→ZCQ→02（—）

D、03（+）→SC3-4（或 C3-4）→KC53-54（或MC53-54或KJ8-3）→ZC→ZCQ→02（—）

226、GB/T 24478-2009 《电梯曳引机》规定，有齿轮曳引机的箱体分割面、观察窗（空）盖等处应紧密连接，不允许渗漏油，电梯正常工作时，减速箱轴伸端每小时渗漏油面积不应超过（　　）。

A、5 cm^2　　B、25 cm^2　　C、50 cm^2　　D、150 cm^2

227、轿厢意外移动保护装置应在与检测到轿厢意外移动的层站的距离不大于（　　）距离内制停轿厢。

A、0.8m　　B、1.2m　　C、1.0 m　　D、1.5m

228、轿厢意外移动保护装置作用使电梯轿厢制停并保持停止状态后，层门地坎与轿厢护脚板最低部分之间的垂直距离应不大于（　　）。

A、0.10m　　B、0.15m　　C、0.25 m　　D、0.20m

229、闸瓦上的摩擦片和抱闸轮缘不得粘有含油或油脂物质,如意外粘有油脂，应用干净（　）擦洗干净，并完全挥发后才能安装。

A、柴油　B、汽油　C、机油　D、煤油

230、对制动器线圈导电部分与地之间施加(　　)的电压，历时1min，不得有击穿现象。

A、 AC110V　B、DC110V　C、AC220V　D、AC1000V

231、按照GB/T 24478《电梯曳引机》规定，在设计规定的运行条件下，减速箱的油温不应超85℃，滚动轴承的温度不超过（　　），滑动轴承的温度不超过80℃。

A、85℃　B、95℃　C、105℃　D、100℃

232、使制动器制动的释放电路的断开应当无任何延迟。使用二极管或者电容器与制动器线圈两端直接连接（　　）延时装置。

A、不被看作　B、被看作　C、当作　D、视为

233、制动器微动开关与微动开关触点的行程在出厂时均已调整好，无特殊原因严禁调整，如需调整，则应由专业人员指导或严格按照规定范围调整，每次调整量不能超过（　），否则微动开关将不能正常工作。

A、0.1mm　B、0.3mm　C、0.2mm　D、0.4mm

234、附加制动器应当能使具有制动载荷向下运行的自动扶梯和自动人行道有效地减速停止，并使其保持静止状态。减速度应当不超过（　　）。

A、1.5m/s^2　B、0.8m/s^2　C、0.9m/s^2　D、1m/s^2

235、曳引式电梯端站保护装置的第一道防线是（　）。

A、终端限位开关　B、极限开关　C、强迫减速开关　D、抱闸开关

236、曳引式电梯端站保护装置的第一道防线是（　）。

A、终端限位开关　B、极限开关　C、强迫减速开关　D、抱闸开关

237、三相异步电动采用熔断器作短路保护时，其熔体额定电流与电动机额定电流的选择倍数是（　　）。

A、1～1.3　B、1.5～2.5　C、2.5～3　D、3.5～4.5

238、导轨润滑不良可能导致的现象是（　）。

A、在基站层门外扭动开关门钥匙，开关不能开启层门

B、电梯到站不能自动开门

C、开、关门过程中，门扇抖动或有卡住现象

D、轿厢运行时有异常噪声

239、平层传感器与隔磁板的相对位置尺寸发生变化可能导致的现象是（　）。

A、开、关门时，冲击声过大　B、轿厢启动困难或运行速度明显降低

C、轿厢平层误差过大　D、轿厢运行未到换速点突然换速停车

240、一台额定载重量为1000kg的乘客电梯，平衡系数为50%，当轿厢内载荷为450kg时，上下运动测量电动机电流， 此时（　）。

A、上行电流比下行电流大　B、下行电流比上行电流大

C、上行电流和下行电流相等　D、无法比较

241、为满足电梯恒转矩的要求，在变频调速时电动机供电电源的驱动系统应能改变（　　）。

A、频率　B、电压　C、电流　D、频率和电压

242、严禁在井道内上下同时作业，否则应（　）。

A、系安全带　B、戴安全帽　C、带信号传呼　D、停止作业

243、当电梯出现故障，乘客提出乘坐要求时，（　）。

A、用户第一，可以乘坐　B、必须停止载客

C、视故障的大小而定　D、可在维修工的指导下乘坐

244、型号为THY1000/0.63-J 表示的意义，不正确的是（　　）。
A、额定速度为0.63m/s　　B、载货电梯　　C、直流电机拖动　　D、集选控制
245、带传动是依靠带与带轮之间的（　　）来传动。
A、啮合　　B、摩擦　　C、惯性　　D、滚动
246、当轿厢上行速度失控时，轿厢上行超速保护装置应当动作，使轿厢（　　）。
A、制停　　B、速度降低至对重缓冲器的设计范围　C、断电　D、A或B
247、轿门门刀与层门地坎，层门锁滚轮与轿厢地坎的间隙应当不小于（　）mm；电梯运行时不得互相碰擦。
A、3　　B、5　　C、8　　D、10
248、轿厢意外移动保护装置动作后在允许的最大制停距离范围内，在相应层站处打开对应的层门后，（　　）从层站处打开轿门。
A、能够不用工具（三角钥匙或者永久性设置在现场的工具除外）　　B、能够操纵开门机
C、位置高出层站地面时，必须想办法到轿厢顶上才能　　D、不可能
249、当电梯的额定速度大于（　　）m/s时，还应当设置补偿绳防跳装置，该装置动作时应当有一个电气安全装置使电梯驱动主机停止运转。
A、2.5　　B、3.5　　C、3.0　　D、4.0
250、层门和轿门采用（　　）时，应当有防止儿童的手被拖曳的措施。
A、不锈钢门　　B、玻璃门　　C、镀锌板门　　D、任何材料门
251、层门和轿门的门扇上用300N的垂直力作用在5cm2的面积上，弹性变形不得大于（　　）mm。
A、5　　B、10　　C、15　　D、20
252、非线性缓冲器的主要形式有（　　）。
A、弹簧缓冲器　　B、液压缓冲器　　C、聚氨酯类和橡胶类缓冲器　　D、木块
253、额定速度大于1m/s的电梯超速时，其限速器（　　）。
A、电气和机械同时动作　　B、机械先动作　　C、电气先动作，机械后动作　　D、上述都有可能
254、电梯轿厢装潢对使用中的电梯影响为（　　）。
A、轿厢自重发生改变，对曳引能力和平衡系数都有不利影响
B、只对电梯超载有影响
C、对电梯使用没有影响
D、会造成钢丝绳张力不均匀

255、液压电梯油温监控装置功能应可靠，当油温超过预定值时，该装置应能（　　）。
A、立即使运行中的液压电梯停止，并保持轿门关闭
B、立即将液压电梯就近停靠在平层位置上，并保持轿门关闭
C、立即切断液压电梯安全回路的供电电源
D、立即将液压电梯就近停靠在平层位置上并打开轿门
256、热继电器的作用是（　　）。
A、过载保护　　B、短路保护　　C、失压保护　　D、过电压保护
257、金属导体的电阻与下列哪些因素无关。（　　）
A、导体长度　　B、导体横截面积　　C、外加电压　　D、导体电阻率
258、三相电动机采用星形接法和三角形接法，其绕组端电压分别是（　　）。
A、380V和380V　　B、380V和220V　　C、220V和380V　　D、220V和220V

259、下图钢丝绳的结构是（　　）。

A、6╳19S+NF　　A、8╳19S+NF　　A、19╳6S+NF　　A、19╳8S+NF

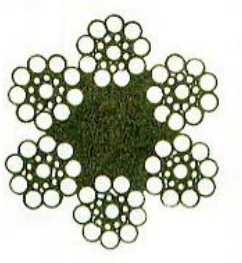

260、自动人行道的倾斜角不应超过（　）^{0}。

A、12　　B、14　　C、15　　D、30

261、自动扶梯的倾斜角不应超过（　）^{0}。

A、12　　B、30　　C、35　　D、45

262、曳引式电梯的对重缓冲器附近应当设置（　　）的明显标识，标明当轿厢位于顶层端站平层位置时，对重装置撞板与其缓冲器顶面间的最大允许垂直距离。

A、临时性　　B、永久性　　C、易于擦除　　D、以上都可以

263、进入轿顶前，应在层站处伸手断开轿顶上的紧急停止开关，该停止开关距离层站地坎的水平距离不应大于（　　）m。

A、0.5　　B、0.8　　C、1.0　　D、1.1

264、当护栏扶手外缘与井道壁的自由距离不大于0.85m时，扶手高度不小于（　　）m；当该自由距离大于0.85m时，扶手高度不小于（　　）m。

A、0.5；1.10　　B、0.7；1.1　　C、0.7；1.15　　D、0.8；1.15

265、对于汽车电梯，额定载重量应当按照单位轿厢有效面积不小于（　　）kg/m^{2}计算。

A、200　　B、250　　C、150　　D、300

266、按现行电梯定期检验规则要求，轿厢的超载保护装置最迟在轿厢内的载荷达到（　　）%额定载重量时动作，防止电梯正常启动及再平层。

A、90　　B、100　　C、105　　D、110

267、如果轿厢悬挂在（　　）根钢丝绳或者链条上，则应当设置检查绳（链）松驰的电气安全装置。

A、2　　B、3　　C、4　　D、5

268、按现行电梯定期检验规则要求，在水平移动门和折叠门主动门扇的开启方向，以150N的人力施加在一个最不利的点，门扇之间及门扇与立柱之间的间隙对于旁开门和中分门其总和分别不大于（　　）。

A、10mm和20mm　　B、30mm和60mm　　C、30mm和45mm　　C、45mm和30mm

269、按现行电梯定期检验规则要求，动力驱动的自动水平滑动门应当设置防止门夹人的保护装置，当人员通过层门入口被正在关闭的门扇撞击或者将被撞击时，该装置应当自动使门（　　）。

A、重新开启　　B、停止不动　　C、减速　　D、发出报警声音

270、按现行电梯定期检验规则要求，层门和轿门正常运行时不得出现脱轨、机械卡阻或者在行程终端时错位；如果磨损、锈蚀或者火灾可能造成层门导向装置失效，应当设置（　　），使层门保持在原有位置。

A、报警装置　　B、应急导向装置　　C、自动补偿装置　　D、自动停止装置

271、按现行电梯定期检验规则要求，在轿门驱动层门的情况下，当轿厢在开锁区域之外时，如果层门开启（无论何种原因），应当有一种装置能够确保该层门（　　）。

A、保持开启　　B、自动停用　　C、自动关闭　　D、仍有足够强度

272、按现行电梯定期检验规则要求，（ ）均应当能够被一把符合要求的钥匙从外面开启；紧急开锁后，在层门闭合时门锁装置不应当保持开锁位置。

A、端站层门　B、每个层门　C、间隔层门　D、端站层门及间隔层门

273、按现行电梯定期检验规则要求，层门的锁紧由一个（ ）来验证，该装置由锁紧元件强制操作而没有任何中间机构，并且能够防止误动作。

A、微动开关　B、感应器　C、电气安全装置　D、机械装置

274、按现行电梯定期检验规则要求，正常运行时应当（ ），除非轿厢在该层门的开锁区域内停止或停站。

A、不能打开层门　B、可以打开层门　C、与层门无关　D、A或B

275、按现行电梯定期检验规则要求，每个层门和轿门的闭合都应当由电气安全装置来验证，如果滑动门是由数个间接机械连接的门扇组成，则未被锁住的门扇上（ ）设置电气安全装置以验证其闭合状态。

A、可以不　B、不应当　C、也应当　D、无所谓

276、按现行电梯监督检验规则要求，应当设置（ ），当轿厢停在开锁区域外时，能够防止轿厢内的人员打开轿门离开轿厢

A、轿门开门限制装置　B、轿门机械锁装置　C、UCMP装置　D、开门再平层功能

277、按现行电梯定期检验规则要求，当对重压在缓冲器上而曳引机按电梯上行方向旋转时，应当不能（ ）。

A、启动运行　B、提升对重　C、提升满载轿厢　D、提升空载轿厢

278、按现行电梯监督检验规则要求，对于额定载重量按照单位轿厢有效面积不小于 200kg/m2 计算的汽车电梯，以（ ）%额定载重量进行静态曳引检查；历时 10min，曳引绳应当没有打滑现象。

A、125　B、150　C、200　D、250

279、按现行电梯监督检验规则要求，对于在1个检验周期内特种设备安全监察机构接到故障实名举报达到（ ）次及以上次数的电梯，并且经确认上述故障的存在影响电梯运行安全时，特种设备安全监察机构可以要求提前进行维护保养单位的年度自行检查和定期检验。

A、1　B、2　C、3　D、4

280、按现行电梯监督和定期检验规则要求，受检单位或者维护保养单位应当按照《通知书》的要求及时整改，并且在规定的时限内向检验机构提交填写了处理结果的《通知书》以及（ ）等见证材料。

A、整改报告　B、缴费单　C、申报单　D、复检申请

281、按TSG T5002-2017《电梯维护保养规则》规定，维护保养单位应建立每台电梯的维保记录，及时归入电梯安全技术档案，并且至少保存（ ）年。

A、2　B、3　C、4　D、5

282、按TSG T5002-2017《电梯维护保养规则》规定，维护保养单位应安排（ ）配合特种设备检验机构进行电梯的定期检验。

A、使用单位人员　B、维保人员　C、安全管理人员　D、以上都要

283、按TSG 08-2017《特种设备使用管理规则》规定，电梯使用单位应及时提出电梯的定期申请，并且做好相关（ ）工作。

A、自检　B、配合　C、餐饮接待　D、费用报销

284、按TSG T5002-2017《电梯维护保养规则》规定，在维保过程中，发现事故隐患及时告知电梯使用单位；发现（ ），及时向当地特种设备安全监督管理部门报告。

A、使用单位违法行为　B、使用单位不支付维保费用

C、使用单位不付款更换配件　D、严重事故隐患

285、按TSG T5002-2017《电梯维护保养规则》规定，维保单位的质量检验（查）人员或者管理人员应当对电梯的（　　）进行不定期检查，并且进行记录。

A、维保质量　　B、重要安全装置　　C、使用管理　　D、使用环境

286、按TSG 08-2017《特种设备使用管理规则》规定，使用单位的义务包括不得采购（　　）的特种设备，禁止使用使用国家明令淘汰和已经报废的特种设备。

A、使用年限超过15年　　B、超过设计使用年限　　C、二手　　D、发生过事故

287、按TSG 08-2017《特种设备使用管理规则》规定，特种设备达到设计使用年限，使用单位认为可以继续使用的，应当按照安全技术规范及相关产品标准的要求，经检验或者（　　）合格，由使用单位安全管理负责人同意、主要负责人批准，办理使用登记变更后，方可继续使用。

A、自检　　B、检测　　C、安全评估　　D、以上任一项

288、按TSG 08-2017《特种设备使用管理规则》规定，特种设备改造完成后，使用单位应当在投入使用后30日内向登记机关申请（　　）。

A、监督检验　　B、变更登记　　C、经费补贴　　D、延长使用年限

289、按TSG 08-2017《特种设备使用管理规则》规定，特种设备拟停用（　　）以上的，使用单位应当采取有效的保护措施，并且设置停用标志，在停用后30日内填写《特种设备停用报废注销登记表》告知登记机关。

A、3个月　　B、半年　　C、1年　　D、2年

290、电梯层门门锁采用弹簧来产生和保持锁紧动作时，该弹簧应在（ B ）下作用，且应有（　　）。

A、拉伸；导向　　B、压缩；导向　　C、拉伸；两端固定　　D、压缩；两端固定

291、电梯层门门锁采用弹簧来产生和保持锁紧动作时，如果该弹簧失效，重力（　　）导致开锁。

A、亦不应　　B、有可能　　C、一定会　　D、无法确定

292、按GB 7588－2003《电梯制造与安装安全规范》规定，正常操作中，若电梯轿厢没有运行指令，则根据在用电梯客流量所确定的必要的一段时间后，动力驱动的自动层门应（　　）。

A、开门候客　　B、关闭　　C、定时间断开关　　D、上述都有可能

293、按GB 7588－2003《电梯制造与安装安全规范》规定，玻璃轿壁的固定件，即使在（　　）的情况下，也应保证玻璃不会滑出。

A、玻璃爆裂　　B、玻璃受到撞击　　C、玻璃下沉　　D、任何恶劣行为

294、按GB 7588－2003《电梯制造与安装安全规范》规定，为了避免运行期间发生剪切的危险，动力驱动的自动滑动门轿厢侧的门表面不应有大于（　）mm的凹进或凸出部分,这些凹进或凸出部分的边缘应在开门运行方向上倒角。

A、2　　B、2.5　　C、3　　D、4

295、按GB 7588－2003《电梯制造与安装安全规范》规定，额定速度大于1m/s的电梯在其运行时，开启轿门的力应（　　）。如在开锁区内，则不受本条要求的约束。

A、大于5N　　B、小于150N　　C、大于15N　　D、大于300N

296、按GB 7588－2003《电梯制造与安装安全规范》规定，轿厢安全门不应（　　）开启。

A、向轿厢内　　B、向轿厢外　　C、水平滑动　　D、垂直滑动

297、按GB 7588－2003《电梯制造与安装安全规范》规定，轿厢安全窗不应（　　）开启。

A、向轿内　　B、向轿外　　C、水平滑动　　D、垂直滑动

298、按GB 7588－2003《电梯制造与安装安全规范》规定，在轿顶任何位置上，应能支撑（　）个人的体重。

A、1　　B、2　　C、3　　D、4

299、按GB 7588－2003《电梯制造与安装安全规范》规定，导轨与导轨支架在建筑物上的固定，应能（　）方法，对因建筑物的正常沉降和混凝土收缩的影响予以补偿。

A、自动地或采用简单调节　　B、使用焊接固定　　C、螺栓连接　　D、以上均可以

300、按GB 7588－2003《电梯制造与安装安全规范》规定，对于没有安全钳的对重（或平衡重）导轨，可使用成型金属板材，它们应作（　　）。

A、表面硬化处理　　B、抗弯曲试验　　C、防腐蚀保护　　D、老化试验

301、轿厢在层站平层后同时按下开门和关门按钮，轿门会（　　）。

A、保持关闭　　B、保持开启　　C、保持在半开门状态　　D、上述均有可能

第二部分　多项选择题。请选择多个正确答案，多选少选均不得分。

1、制定《特种设备安全法》的目的是(　　)。（第1条）

A.加强特种设备的安全工作　B. 预防特种设备事故

C.保障人身和财产安全　　D.促进经济发展　　E.确保特种设备的安全使用

2、特种设备的(　　)均属于特种设备的生产。（第2条）

A.设计　B.制造　C.安装　D.修理改造　E.经营

3、特种设备安全工作应当坚持的原则是(　　)。（第3条）

A.安全第一　B.预防为主　C.节能环保　D.综合治理

4、《特种设备安全法》适用于特种设备的（　　）。（第2条）

A.生产　B.经营　C.使用　D.安全监督管理

5、《特种设备安全法》规定，特种设备的(　　)应当遵守有关特种设备的安全技术规范及相关标准。（第8条）

A.生产　B.经营　C.使用　D.　安全监督管理

6、国家按照分类监督管理的原则对特种设备生产实行许可制度。特种设备生产单位应当具备(　　)，并经负责特种设备安全监督管理的部门许可，方可从事生产活动。（第18条）

A.有与生产相适应的专业技术人员　B.有与生产相适应的设备、设施和工作场所

C.有健全的质量保证、安全管理和岗位责任等制度　D.有雄厚的资金保障

7、根据《特种设备安全法》的规定，电梯的改造，只能由(　　)进行。(第22条)

A.制造单位　B.制造单位委托的改造单位　C.取得许可的改造单位

D.制造单位委托取得改造许可的单位

8、根据《特种设备安全法》的规定，电梯的修理，只能由(　　)进行。(第22条)

A.制造单位　B.制造单位委托的保养单位　C.取得许可的修理单位

D.制造单位委托取得修理许可的单位　E.取得许可的改造单位

9、《特种设备安全法》规定，特种设备销售单位应当建立(　　)制度。（第27条）

A.特种设备检查验收制度　B.特种设备销售前的检验制度　C.特种设备销售记录制度

D.特种设备销售回访制度

10、《特种设备安全法》规定，特种设备作业人员在作业过程中发现事故隐患或者其他不安全因素，应当向(　　)报告。（第41条）

A.特种设备的管理人员　　B.当地特种设备监督管理部门

C.特种设备的维修保养人员　D.特种设备使用单位的相关负责人　E.特种设备检验机构

11、《安全法》规定，(　　)可以进行电梯的维护保养。（第45条）

A.电梯的制造单位　B.电梯的检验单位　C.取得许可的电梯安装单位

D.取得许可的电梯修理单位

12、依照《特种设备安全监察条例》规定，下列特种设备事故属于一般事故的有(　　)。（第64条）

A.电梯轿厢滞留人员2小时以上的　B.起重机械整体倾覆造成3人以下死亡的

C.起重机械主要受力构件折断　D.起重机械其起升机构坠落，造成5人死亡的

13、按TSG T5002-2017《电梯维护保养规则》规定，维护保养单位应协助电梯使用单位制定电梯（　　）。

A、安全管理制　B、节能管理制度　C、应急救援预案　D、定期检验计划

14、按TSG T5002-2017《电梯维护保养规则》规定，维护保养是指对电梯进行的（　　）和检查等日常维护与保养性工作。

A、清洁　B、润滑　C、调整　D、更换易损件

15、按TSG 08-2017《特种设备使用管理规则》规定，保证特种设备的（　　）必要的投入是特种设备使用单位的义务。

A、美观　B、安全　C、定期清洁　D、节能

16、按照TSG T5002-2017《电梯维护保养规则》）规定，维保单位每年度至少进行一次的自行检查，其项目及内容根据使用状况确定，但不少于本规则（　　）。

A. 半年维保　B.年度维保　C. 定期检验规定的项目及其内容　D.监督检验规定的项目及其内容

17、润滑的作用包括（　　）。

A、传递动力　B、减少磨损　C、密封作用　D、减震作用

18、不得采用（　　）操纵的装置来操纵安全钳。

A、电气　B、液压　C、气动　D、机械

19、块式制动器维护保养的主要检查项目包括：（　　）

A、制动器间隙、电压的检查　B、制动器噪声的维护检查

C、制动器微动开关的检查　D、制动器闸皮磨损的检查

20、按现行电梯监督和定期检验规则规定，对电梯整机进行检验时，检验现场环境空气中没有（　　）。

A、刺激性气味　B、腐蚀性气体　C、易燃性气体　D、导电尘埃

21、按现行电梯定期检验规则要求，层门的锁紧动作可以由（　　）来产生和保持，即使永久磁铁或者弹簧失效，重力亦不能导致开锁。

A、电磁铁　B、重力　C、永久磁铁　D、弹簧

22、按现行电梯监督检验规则规定，电梯的检验项目分为（　　）类别。

A、A　B、B　C、C　D、D

23、下列关于鼓式制动器的说法准确的有（　　）

A、开闸间隙大小的调整正常以制动闸皮不擦碰制动轮为宜；

B、制动臂开闸一侧慢时，该侧弹簧应增大压力；

C、制动器线圈以串联方式连接，以保证有足够的制动力矩；

D、制动闸瓦在磨损严重时（磨损量超2mm），应及时更换。

24、按现行电梯监督检验要求，检查、维修驱动主机、控制柜的作业场地设在轿顶上或轿内时，应当具有以下安全措施：（　　）

A、设置防止轿厢移动的机械锁定装置；

B、设置检查机械锁定装置工作位置的电气安全装置，当该机械锁定装置处于非停放位置时，能防止轿

厢的所有运行；

C、若在轿厢壁上设置检修门(窗)，则该门(窗)不得向轿厢外打开，并且装有用钥匙开启的锁，不用钥匙能够关闭和锁住，同时设置检查检修门(窗)锁定位置的电气安全装置；

D、在检修门(窗)开启的情况下需要从轿内移动轿厢时，在检修门(窗)的附近设置轿内检修控制装置，轿内检修控制装置能够使检查门(窗)锁定位置的电气安全装置失效，人员站在轿顶时，不能使用该装置来移动轿厢；如果检修门(窗)的尺寸中较小的一个尺寸超过0.20m，则井道内安装的设备与该检修门(窗)外边缘之间的距离应不小于0.30m。

25、按现行电梯监督检验要求，设有IC卡的电梯（　　）

A、轿厢内的出口层选层按钮应当采用凸起的星形图案予以标识，或者采用比其他按钮明显凸起的绿色按钮

B、轿厢内最底层选层按钮应当采用凸起的星形图案予以标识，或者采用比其他按钮明显凸起的绿色按钮主线路电源是否正常

C、轿厢内的人员无需通过IC卡系统即可到达建筑物的出口层

D、在建筑物出口层外召唤按钮附近应有星形图案或绿色按钮进行标识

26、下列　（　　）为蓄能型缓冲器。

A.弹簧缓冲器　　B.蜗卷缓冲器　　C.聚氨酯缓冲器　　D.液压缓冲器

27、GB/T 31821-2015《电梯主要部件报废技术条件》规定：电梯制动器制动力矩应符合GB7588-2003中12.4.2要求，且响应时间应符合GB/T24478-2009中4.2.2.3要求，制动器出现下列情况之一的，视为达到报废技术条件：（　　）

A、制动器受力结构件（例如：制动臂、销轴等）出现裂缝或严重磨损。

B、制动器机械部件非两组设置。

C、制动器电磁线圈铁芯动作异常，出现卡组现象。

D、制动器电磁线圈绝缘电阻不符合要求。

28、曳引机运行一段时间后，制动力矩下降，有可能的原因是：（　　）

A、闸瓦与制动轮间隙大　　B、刹车片磨损

C、制动轮表面有油污　　D、弹簧力不足

29、GB7588-2003 《电梯制造与安装安全规范》第1号修改单规定：在层门未被锁住且轿门未关闭的情况下，由于轿厢安全运行所依赖的驱动主机或驱动控制系统的任何单一元件失效引起轿厢离开层站的意外移动，电梯应具有防止该移动或使移动停止的装置。该装置的制停部件可以作用在（　　）。

A、轿厢　　B、对重

C、钢丝绳系统（悬挂绳或补偿绳）　　D、只有两个支撑的曳引轮轴

30、按现行电梯监督检验规则要求，为了维护层门、轿门和门锁触点，在控制屏或者紧急和测试屏上应当提供一个旁路装置，旁路装置应当符合以下条件　（　　）。

A、能够终止包括任何自动门操作的正常运行控制

B、无法同时旁路层门触点和轿门触点

C、仅在检修操作或者紧急电动运行模式下轿厢才能运行

D、运行时，轿厢能够发出一听觉信号，轿底的闪光灯闪亮

31、轿厢意外移动保护装置应在没有电梯正常运行时控制速度或减速、制停轿厢或保持停止状态的部件参与的情况下，应能达到规定的要求，除非这些部件存在内部的冗余且自监测正常工作（注：符合GB7588-2003条款12.4.2要求的制动器认为是存在内部冗余）。在使用驱动主机制动器的情况下，有关自监测的要求以下哪些说法正确：（　　）

A、采用对机械装置正确提起（或释放）的验证或对制动力验证

B、采用对机械装置正确提起（或释放）验证和对制动力验证的，制动力自监测的周期不应大于15天

C、仅采用对机械装置正确提起（或释放）验证的，则在定期维护保养时应检测制动力

D、仅采用对制动力验证的，则制动力自监测周期不应大于24小时

32、某电梯厂维修工王某和杨某，在修理某科技馆电梯时，王某爬上轿顶进行检查，杨某在轿厢内协助，当王某在轿顶修理一番后，叫杨某将电梯开平层，于是杨按了十一楼上行的按钮，致使层门、轿门自行关闭，但轿厢未能启动上行，这时王某叫杨某不要动，让他再看一看，当王某要检查时电梯突然起动，轿厢上升将王某头挤撞在十一层井道内水泥突出棱角上，并带动了王某身体夹入层门和轿门之间，王某当场死亡。下述分析正确的是(　　)

A、在轿顶检修时严禁开快车。

B、检修时未能把轿顶停止开关断开或把轿顶检修开关转到检修位置。

C、王某不能单独一人上轿顶检修。

D、杨某应当在轿内把轿厢内检修开关转到检修位置。

33、关于电梯门的锁紧和闭合的安全保护，正确的有（　　）。

A、正常运行时应当不能打开层门，除非轿厢在该层门的开锁区域内停止或停站

B、门的锁紧应当由一个电气安全装置来验证

C、每个层门和轿门的闭合都应当由电气安全装置来验证

D、如果一个层门或者轿门开着，在正常操作情况下，电梯应当不能启动或者不能保持继续运行

34、现场调整制动器 VAR11-01 型制动器(如下图）间隙采取下列哪些是正确措施（　　）：

A、调节制动器上各类螺栓的幅度要尽量小。

B、　三个制动器须同时进行调节。

C、在调节过程中要同时兼顾制动器噪音和微动开关工作问题。

D、制动器调整完毕，每个螺栓都须处于锁紧状态，同时点上红丹漆。

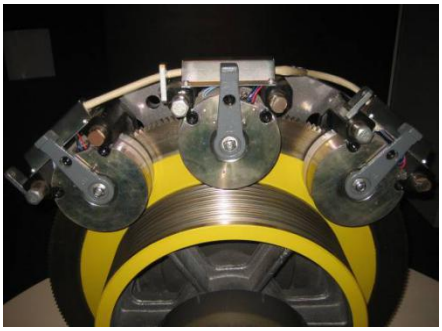

35、(如下图所示）蝶式制动器的动作声音过大，可能原因有（　　）
A.开闸间隙过大　B.释放回路烧毁　C.减震螺钉松动　D.线圈损坏、开路

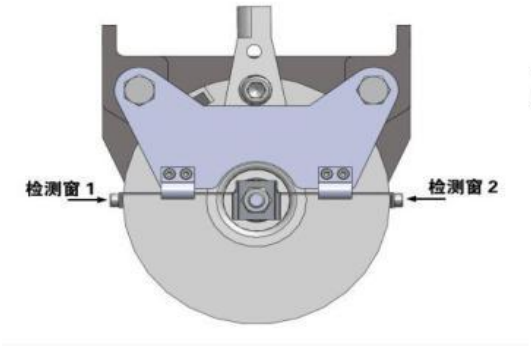

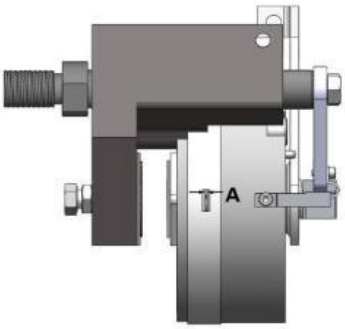

36、电梯的（　　）应当由经核准的特种设各检验检测机构进行。
A、采购检测　B、定期检验　C、型式试验　D、监督检验
37、对于超面积的曳引式载货电梯，必须满足以下条件：（　　）
A、在从层站装卸区域总可看见的位置上设置标志，表明该载货电梯的额定载重。
B、该电梯专用于运送特定轻质货物，其体积可保证在装潢轿厢情况下，该货物的总质量不会超过额定载重量。
C、该电梯由专职司机操作，并且严格限制人员进入。
D、必须向电梯监管部门申请，特批使用。
38、曳引式电梯机房内的（　　）与钢丝绳形成转动的旋转部件，均应当设置防护装置。
A、编码器　B、曳引轮　C、限速器　D、控制柜
39、曳引轮、滑轮、被偿绳张紧轮、限速器和限速器张紧轮等部件设置防护装置的目的为（　　）。
A、以避免人身伤害　B、钢丝绳因松弛而脱离绳槽　C、防止触电　D、导物进入绳与绳槽之间
40、为避免拖曳孩子的手，对动力驱动的自动水平滑动玻璃门，应采取使危险减至最小的措施，例如：（　　）。
A、减少手和玻璃之间的摩擦系数
B、使玻璃不透明部分高度达 1.1m
C、感知手指的出现
D、加大手和玻璃之间的摩擦系数
41、在（　　），允许电梯开门运行。
A、轿厢无人乘坐时
B、在开锁区域内，满足 GB 7588－2003 规定的条件下，允许在相应的楼层高度处进行平层和再平层
C、在满足 GB 7588－2003 规定的条件下，允许在层站楼面以上延伸到高度不大于 1.65m 的区域内，进行轿厢的装卸货物操作。
D、配备有司机操作的情况下
42、对于曳引式电梯门开着情况的的平层和再平层控制，要求（　　）。
A、运行只限于开锁区域
B、平层速度不大于 0.8m/s
C、再平层速度不大于 0.3m/s
D、再平层速度不大于 0.8m/s

43、曳引式电梯在正常运行过程中含有电气安全装置的电路（门锁或各安全开关组成的电路）意外接地，电梯应满足以下（　　）之一。

A、发出声光报警提醒乘客注意，不要再乘坐电梯

B、使驱动主机立即停止运转

C、在第一次正常停止运转后，防止电梯驱动主机再启动

D、控制柜记录接地故障，电梯继续使用，待检修人员看到时排除该故障

44、曳引式电梯一经进行检修运行，应取消（　　）。

A、正常运行控制，包括任何自动门的操作

B、紧急电动运行

C、轿内报警装置功能

D、对接操作运行

45、曳引式电梯紧急电动运行时，其开关本身或通过另一个符合电气安全装置要求的电气开关使（　　）失效。

A、安全钳开关　B、限速器开关　C、极限开关　D、液压缓冲器开关

46、曳引式电梯（　　）及控制屏中电路的连接端子板均应依据线路图作出标记。

A、接触器　B、继电器　C、熔断器　D、机房照明

47、曳引式电梯熔断器的必要数据（　　）应标注在熔断器上或底座上或其近旁。

A、型号　B、生产日期　C、参数　D、生产单位名称

48、按 TSG T7007-2016《电梯型式试验规则》规定，下列属于安全保护装置的有（　　）。

A、门锁　B、曳引机　C、限速器　D、层门

49、按 TSG T7007-2016《电梯型式试验规则》规定，下列属于主要部件的有（　　）。

A、安全钳　B、控制柜　C、轿厢意外移动保护装置　D、绳头组合

50、对可能产生危险并可能接近的旋转部件，特别是（　　），必须提供有效的防护。

A、传动轴上的螺钉　B、钢带、链条、皮带　C、齿轮、链轮　D、电动机的外伸轴

51、制动器制动闸瓦或衬垫的压力应用（　　）之一施加。

A、有导向的压缩弹簧　B、压缩弹簧　C、有导向的弹簧　D、重铊

52、《深圳经济特区电梯使用安全若干规定》第六条规定，电梯使用管理人应当履行的日常管理职责有（　　）。

A、建立电梯使用安全管理制度和技术档案

B、指定专人负责电梯安全管理，并由其管理和使用电梯专用钥匙

C、在电梯显著位置张贴使用标志、维护保养标志、警示标志、应急救援标志、安全注意事项、使用年限届满日期以及电梯故障和异常情况投诉电话号码、网址等

D、保证电梯紧急报警装置有效使用和电梯运行期间有值班人员在岗

53、《深圳经济特区电梯使用安全若干规定》第二十二条规定， 电梯有下列情形之一（　　），不属于维护保养合同约定范围的，可以使用物业专项维修资金：

A、发生电梯轿厢、曳引系统、门系统、安全保护系统损坏或者失效等紧急情况，需要对电梯进行紧急修理的

B、需要对电梯实施修理、改造或者更新的

C、电梯存在事故隐患，经电梯安全监管部门发出整改通知的

D、投保电梯专项财产保险的

54、《深圳经济特区电梯使用安全若干规定》第八条规定，电梯使用管理人应当对电梯进行维护保养或者委托维护保养单位进行维护保养；委托维护保养单位进行维护保养的，应当对其履行维护保养义务情况进行（　　）。

A.监督　　B.指导　　C. 记录　　D.奖励

55、《深圳经济特区电梯使用安全若干规定》第十一条规定，电梯有（　　）下列情形之一，可能影响电梯使用安全的，电梯使用管理人应当按照规定开展安全评估，并根据评估报告对电梯进行修理、改造或者更新。

A、整机或者主要部件和安全保护装置使用年限即将届满的

B、因电梯故障导致人员伤亡的

C、因受水灾、火灾、地震等灾害影响停止使用的

D、故障频率高，电梯使用管理人认为需要进行安全评估并经所有权人同意的

56、《深圳经济特区电梯使用安全若干规定》第十四条规定，电梯维护保养单位应当对其维护保养的电梯安全性能负责，并履行下列维护保养职责：（　　）

A、依照法律、法规的规定以及安全技术规范、标准的要求制定实施电梯维护保养方案，对电梯进行维护保养，确保维护保养质量

B、在电梯显著位置张贴本单位的名称、应急救援和投诉电话号码并确保即时应答

C、维护保养时，采取现场安全防护措施

D、制定应急救援预案，实行二十四小时值班制度，接到故障通知后三十分钟内赶到现场，并迅速采取应急救援措施

57、《深圳经济特区电梯使用安全若干规定》第十七条规定，电梯制造单位或者销售单位不得对其制造、销售的电梯设置限制电梯正常使用或者维护保养的（　　）。

A.安全规定　　B.装置　　C. 程序　　D.增值服务

第三部分　判断题。请判断下列说是否正确，正确的请画“〇”，错误的请画“Ｘ ”

1、制定《特种设备安全法》最重要的目的是制裁各种特种设备安全违法犯罪行为。(　　)(第1条)

2、《特种设备安全法》规定，特种设备行业协会应当加强行业自律，推进行业诚信体系建设，提高特种设备安全管理水平。(　　)(第9条)

3、《特种设备安全法规定》，只有与特种设备相关的单位和个人，才有权向负责特种设备安全监督管理的部门和有关部门举报涉及特种设备安全的违法行为，接到举报的部门应当及时处理。(　　) (第12条，任何单位)

4、《特种设备安全法》规定，特种设备生产、经营、使用单位及其主要负责人对其生产、经营、使用的特种设备安全负责。(　　)（第13条）

5、特种设备生产、经营、使用单位应当按照国家有关规定配备特种设备安全管理人员、检测人员和作业人员，并对其进行必要的安全教育和技能培训。(　　) （第13条）

6、《特种设备安全法》规定，特种设备生产单位应当保证特种设备生产符合安全技术规范及相关标准的要求，对其生产的特种设备的安全性能负责。不得生产不符合安全性能要求和能效指标以及国家明令淘汰的特种设备。(　　)（第19条）

7、《特种设备安全法》规定，电梯的所有修理过程均应当经特种设备检验机构按照安全技术规范的要求进行监督检验，未经监督检验或者监督检验不合格的，不得交付使用。(　　) (第25条)

8、进口电梯必须符合国际有关电梯法律、行政法规、规章，强制性标准及技术规程要求。 (　　) (第30条、我国)

9、《特种设备安全法》规定，进口特种设备随附的技术资料和文件，其安装及使用维护保养说明、产品铭牌、安全警示标志及其说明可以用英文。(　　) (第30条，中文)

10、《特种设备安全法》规定，电梯的维护保养单位应当在维护保养中严格执行安全技术规范的要求，保证其维护保养的电梯的安全性能，并负责落实现场安全防护措施，保证施工安全。(　　)(第45条)

11、《特种设备安全法》规定，电梯的维护保养单位应当对其维护保养的电梯的安全性能负责；接到故障通知后，应当立即赶赴现场，并采取必要的应急救援措施。(　　)(第45条)

12、曳引式电梯紧急制动时，轿厢的减速度大于 $1g_n$。（　　）

13、按GB 7588-2003《电梯制造与安装安全规范》（含1号修改单）制造的电梯，轿厢的平层保持精度应为±20mm。（　　）

14、自动扶梯和自动人行道允许使用鼓式制动器和带式制动器，垂直电梯允许使用鼓式制动器和盘式制动器。（　　）

15、防止轿厢意外移动的保护装置和上行超速保护装置可以利用作用于曳引轮的制动器作为其制动元件。（　　）

16、鼓式制动器在制动力矩不足时，直接调整弹簧压缩量即可。（　　）

17、鼓式制动器、块式制动器、盘式制动器衔铁工作行程接近，都是0.35-0.5mm。　（　　）

18、当鼓式制动器两制动臂不同时，先检查两侧制动臂开闸行程，然后检查双侧弹簧压力是否不均，如是，则开闸快的一侧增大弹簧力，在保证制动力足够的前提下尽可能使双侧压力相等。　（　　）

19、制动力矩的测试可以通过动态抱闸滑行测试进行，使轿厢满载，从井道顶部向下运行电梯，达到额定速度后，用急停开关使轿厢紧急停止，根据抱闸滑行距离来计算抱闸力矩。　（　　）

20、某维修人员发现一台曳引驱动电梯轿厢空载时，松开制动器的其中一组制动臂，轿厢会向上溜，但进行125%制动试验是合格的，所以该制动器符合要求，无需维修调整。　（　　）

21、某采用夹绳器作为意外移动保护装置的电梯在使用过程中出现该夹绳器动作引起关人，救援人员到达现场可以先复位夹绳器，然后采用手动松闸装置将轿厢慢慢盘到平层位置，打开厅门、轿门，将人放出。　（　　）

22、与夹绳器功能相同，永磁同步曳引电机“封星”是电气制动方式，可以作为上行超速保护装置或功能使用。　（　　）

23、并非所有无齿轮曳引机的工作制动器都可以用作轿厢上行超速保护装置的减速制停装置。　（　　）

24、当制动轮上有划痕或高温焦化颗粒时，可用小刀刮，并打磨光滑。（　）

25、两组向制动轮施加制动力的制动部件，当一组部件不起作用时，制动轮不能获得足够的制动力使载有额定载荷的轿厢减速。（　）

26、有减速器曳引机的制动器通常都装在电动机和减速器之间，即制动轮装在高速转轴上。因为高速转轴上所需的制动力矩小，这样可以减小制动器的结构尺寸。（　　）

27、曳引式电梯的电动机运转时间限制器动作时，进入轿顶打检修无法运行。（ ）

28、极限开关应设置在尽可能接近端站时起作用而无误动作危险的位置上。（　　）

29、当电气安全装置为保证安全而动作时，应防止电梯驱动主机启动或立即使其停止运转。制动器的电

源也应被切断。（　　）

30、当交流双速电梯停止时，如果其中一个主接触器的触点未打开，最迟到下一次运行方向改变时，应防止电梯再运行。（　　）

31、当由于部件运动或框架本身锋利边缘具有损伤导线和电缆的危险时，则与电气安全装置连接的导线应加以机械保护。（　　）

32、电梯供电动力电源线不得和其他导线敷设于同一电线管或电线槽中。（　　）

33、电梯控制系统中内、外部电感或电容的作用会引起电梯电气安全装置失灵。（　　）

34、强制驱动式电梯应设有一个电气安全装置，该装置在绳或链松弛时将使电梯应停止运行。（ ）

35、如果存在三个以上故障同时发生的可能性，则安全电路应设计成有多个通道和一个用来检查各通道的相同状态的监控电路。（ ）

36、如果在井道中工作的人员存在被困危险，而又无法通过轿厢或井道逃脱，应在存在该危险处设置报警装置。（　　）

37、电梯设置在安全电路中的连接器件和插接式装置应这样设计和布置，即：如果不需要使用工具，就能将连接装置拔出时，或者错误的连接能导致电梯危险的故障时，则应保证重新插入时，绝对不会插错。（ ）

38、一个电气安全装置发出的信号，不应被同一电路中设置在其后的另一个电气安全装置发出的外来信号所改变，以免造成危险后果。（ ）

39、与电气安全回路上不同点的连接只允许用来采集信息。（ ）

40、在轿厢超载时，电梯可开门再平层调节平层精度。（ ）

41、在冗余型安全电路中，应采取措施，尽可能限制由于某一原因而在一个以上电路中同时出现故障的危险。（ ）

42、采用金属制作的线槽本身已经导电连通，不需要做跨接地线。（　　）

43、熔丝的选择应符合要求，必要时，可以用其它导线代替熔丝。（　　）

44、电气中保护接地与接零是一回事。(　　)

45、多台电气设备金属外壳可串接后再统一与接地装置相连接。（　　)

46、安装照明电路时，开关必须接在火线上。 (　)

47、底坑内的井道灯开关，在开门去底坑时应易于接近。（　　）

48、电动机运转时间限制器动作后，恢复电梯正常运行只能通过手动复位。恢复断开的电源后，曳引机无需保持在停止位置。（　　）

49、对于一组电梯，当一台电梯的主开关断开后，如果其部分运行回路仍然带电，这些带电回路应能在机房中被分别隔开，必要时可切断组内全部电梯的电源。（　　）

50、改善功率因数的电容器，都应连接在动力电路开关的后面。（　　）

51、机房内靠近入口处应有一个开关或类似装置来控制机房照明电源。（　　）

52、限位开关动作后，电梯应不能继续运行。（　　）

53、接线盒安装时，应垂直、牢固，接地线应可靠，电线出入口应光滑无毛刺。（　　）

54、井道照明开关(或等效装置)应在机房和底坑分别装设，以便这两个地方均能控制井道照明。（　　）

55、电梯悬挂系统安全系数是指装有 110%额定载荷的轿厢停靠在最低层站时，一根钢丝绳的最小破断负荷(N)与这根钢丝绳所受的最大力(N)之间的比值。（　　）

56、电梯使用中，如门锁回路发生故障应及时修复，但维修中可以用短接门锁的方法启动快车。（　　）

57、在施工中，为了方便操作可以站立在电梯内外门的骑跨处。（　　）

58、当门锁回路发生故障，应及时修复，严禁采用短接门电锁的方法继续使用电梯。(　　)

59、在手动移动轿厢前，必须断开电梯总电源开关，用手动松闸装置松闸。可以采用拆卸制动器弹簧的方法来松闸。(　　)

60、电气开关跳闸后，必须查明原因，故障排除后才可合上开关。(　　)

61、用三角钥匙打开层门时，应先打开一条缝，确认轿厢的具体位置。(　　)

62、电梯外门拆除后或安装前，必须在厅门上设置安全护栏，并挂有醒目的标志“门已拆除，小心坠落”，在末放置障碍物之前，必须有专人看管。(　　)

63、自动扶梯和自动人行道的所有标志、说明和使用须知的牌子应由经久耐用的材料制成，放在醒目的位置，并且采用中文书写，字体应清晰、工整。(　　)

64、紧急报警装置应采用一个双向对讲系统，以便与救援服务持续联系。在启动此对讲系统之后，轿内被困乘客应不必再做其它操作。(　　)

65、为使乘客能向轿厢外求援，轿厢内应装设乘客易于识别和触及的报警装置。(　　)

66、在液压电梯电源发生故障时，不能用手动阀门操纵电梯下降。（　　）

67、对于活板门，应设有永久性的须知，提醒活板门的使用人员“谨防坠落——重新关好活板门”。(　　)

68、在井道外，检修门近旁，应设有一须知，指出：“电梯井道——危险 未经许可禁止入内”。(　　)

69、井道作业时，应戴好安全帽，登高作业系好安全带，工具要放在工具袋内，大工具要用保险绳扎好，妥善放置。(　　)

70、如果电梯的主开关或其他开关断开后，一些连接端子仍然带电，则它们应与不带电端子明显地隔开。

且当电压超过 50V 时，对于仍带电的端子应注上适当标记。(　　)

71、随行电缆安装后不应有打结和波浪扭曲现象。(　　)

72、对于集选控制的情况，从停靠站上应可清楚地看到一种发光信号，向该停靠站的候梯者指出轿厢下一次的运行方向。(　　)

73、动力回路和控制回路可以在同一线槽内敷设。（　　）

74、井道电缆可安装在线槽（管）一侧，如果间距不够也可安装在线槽（管）对面，但应避免与限速器钢丝绳、选层器钢带、限位与极限等开关、传感器等装置交叉。(　　)

75、平层感应器和隔磁板安装时，应固定牢固.防止松动。不得因电梯的正常运行而产生摩擦或碰撞。

76、切断制动器电流，至少应用两个独立的电气装置来实现，不论这些装置与用来切断电梯驱动主机电流的电气装置是否为一体。 (　　)

77、任何情况下，电气装置不应与电气安全装置并联。如任何情况下门锁回路不得短接。（　　）

78、曳引式电梯的停止装置应由符合规定的电气安全装置组成。停止装置应为双稳态，误动作不能使电梯恢复运行。(　　)

79、主开关在断开位置时应能用挂锁或其它等效装置锁住，以确保不会出现误操作。(　　)

80、机房内线管、线槽的敷设应平直、整齐、牢固。(　　)

81、VVVF 电梯中，变频已经可以调速，不必再同时进行调压。（　　）

82、电气设备的柜、屏、箱、槽、管应设有易于识别的接地端，接地线应当串联起来。（　　）

83、当轿厢安全窗打开时可以不切断电梯的控制电路。(　　)

84、安全触点的动作，应由断路装置将其可靠地断开，甚至两触点熔接在一起也应断开。(　　)

85、安全窗开关应固定牢固，当安全窗盖板盖下后无论是否锁紧，其电气开关应接通。(　　)

86、偶然互接将导致电梯危险故障的连接端子，应被明显地隔开，除非其结构形式能避免这种危险。(　　)

87、液压电梯只有单抽缸直顶和双缸侧顶两种方式。（　　）

88、零线和接地线应始终分开。(　　)

89、井道底坑应设有停止电梯运行的非自动复位的红色停止开关。(　　)

90、自动扶梯必须装设梯级下陷保护装置。(　　)

91、自动扶梯都必须利用链条传动。（　　）

92、自动扶梯采用星-三角形启动时，目的是降低启动速度。（　　）

92、自动扶梯采用星-三角形启动时，目的是降低启动电流。 (　　)

93、自动扶梯由于速度较低，可不设电气超速保护装置。（　　）

94、变频驱动的自动扶梯正常使用时需要停止下来，是通过变频器将运行速度降低至零后再合闸。(　　)

95、对于可拆卸的盘车手轮，最迟应在盘车手轮装上电梯驱动主机时，有一个电气安全装置被动作，使电梯不能电动启动。(　　)

96、所有参与向制动轮或盘施加制动力的制动器机械部件应分两组装设。如果一组部件不起作用，应仍有足够的制动力使载有额定载荷以额定速度下行的轿厢减速下行。(　　)

97、正常运行时，制动器应在持续通电下保持松开状态。(　　)

98、只要第一故障仍存在，电梯的所有进一步操作都应是不可能的。(　　)

99、在电动机或飞轮上应有与轿厢升降方向相对应的标志。(　　)

100、当液压电梯装有安全钳装置时，应设置一个手动泵。(　　)

101、曳引机是指包括电动机、制动器和曳引轮在内的，靠曳引绳和曳引轮槽的摩擦力驱动或制停电梯的装置。(　　)

102、限位开关动作时切断电梯总电源。（　　）

103、轿厢内的报警开关按钮应是黄色，并标以铃形符号加以识别。(　　)

104、当对重压在缓冲器上而曳引机按电梯上行方向旋转时，应不可能提升空载轿厢。（　　）

105、除在机房和滑轮间内，必须采用防护罩壳以防止直接触电外，全部电线接头、连接端子及连接器应设置于柜和盒内或为此目的而设置的屏上。(　　)

106、对于群控电梯，不宜在各停靠站设置轿厢位置指示。推荐采用一种先于轿厢到站的音响信号来指示(　　)

107、机—电式制动器，当电梯的电动机有可能起发电机作用时，应防止该电动机向操纵制动器的电气装置馈电。(　　)

108、紧急电动运行开关本身或通过另一个符合电气安全装置规定的电气开关应使轿厢上行超速保护装置上的电气装置失效。(　　)

109、直顶式液压电梯可以不设安全钳。(　　)

110、导线出入金属管口或通过金属板连接时，应设光滑护口保护。(　　)

111、信号控制电梯不仅有内外指令登记，自动平层、自动开关门功能，而且还有自动应答厅外召唤，顺向截停的功能。（　　）

112、轿顶检修控制装置应是双稳态并设有误操作防护。（　　）

113、轿顶和轿厢内都必须设检修开关，该开关上、下只能点动运行。（　　）

114、集选控制的电梯，司机可在轿内对乘客要求及外来召唤信号进行轿内指令登记后，揿方向起动按钮，

电梯即可顺向依次停靠。（　　）

115、当检修人员没有按下停止开关和没有打检修即进入轿顶后，轿厢响应呼梯信号开始运行，此时即时打检修开关，轿厢可以继续运行本次呼梯信号后再停止下来进入检修状态。（　　）

116、电梯关门过程中，开门按钮不起作用。（　　）

117、曳引式电梯制动轮应以机械方式与曳引轮直接刚性连接。（　　）

118、电梯使用单位无需取得电梯修理许可资格，只需要招聘持有相应电梯修理作业资格的人员即可在本单位从事电梯的维保工作。（　　）

119、液压电梯正常运行下行时需要给油泵供电，轿厢才能向下运行。（　　）

120、对于采用部分封闭井道（如观光电梯井道），如果井道附近有足够的电气照明，井道内可不设照明。（　　）

121、电梯能够稳定在一定的速度下运行是因为有限速器限制电梯速度的原故。（　　）

122、轿厢门及每层站层门上部都装有电气联锁，只有所有层门全部关闭，电气联锁全部接通时，才能启动电梯。（　　）

123、减速器作用是降低转速以适应电梯低转速的要求，但同时也会造成转矩损失下降。（　　）

124、正常时，电梯之所以能够准确停层，是因为安全钳把轿厢固定在导轨上。（　　）

125、检修门与井道安全门即使在锁住情况下，也应能不用钥匙从井道内部将门打开。（　　）

126、如果井道下方有人能够到达的空间，应当将对重缓冲器安装于一直延伸到坚固地面上的实心桩墩，或者在对重上装设安全钳。（　　）

127、曳引式电梯发生冲顶时，对重侧液压缓冲器开关应同时与极限开关一起断开。（　　）

128、曳引式电梯底坑内应设置 2P+PE 型电源插座，以及在进入底坑时方便操作的井道灯开关。（　　）

129、当限速器绳断裂或者过分伸长时，应当通过一个微动开关的作用，使电梯停止运转。（　　）

130、曳引式电梯轿顶上应当装设 2P+PE 型电源插座。（　　）

131、轿顶护栏应当装设在轿顶边缘外面最大距离为 0.15m 的范围内。（　　）

132、轿顶装设护栏时，应装设护脚板，且高度应为 0.10m。（　　）

133、曳引式电梯对重块应可靠固定，且有能够快速识别对重块数量的措施。（　　）

134、曳引式载货电梯在任何情况下，轿厢面积都不得超标。（　　）

135、对于超面积的曳引式载货电梯，必须在从层站装卸区域总可看见的位置上设置标志，表明该载货电梯的额定载重。（　　）

136、曳引式电梯轿厢地坎下应当装设护脚板，其垂直部分的高度应不小于 0.75m，但宽度可以稍小于层

站入口宽度。（　　）

137、轿厢内的乘客因电梯故障被困时，按下轿厢内的报警按钮，如果报警联络处值守人员临时走开，则过一段时间乘客仍要再次按下轿厢内的报警按钮，否则临时走开回到联络处的值守人员不能接到报警信号。（　　）

138、在各层站地坎前面宜有稍许坡度，以防洗刷、洒水时，水流进井道。（　　）

139、对于水平滑动门，阻止关门的力不应大于 150N，这个力在关门的全过程中测量均要满足。（　　）

140、电梯的门锁电气线路磨损破皮后意外接地时，会成为导致电梯危险故障的原因。（　　）

141、电梯控制柜内的接触器触点接触不良时，会成为导致电梯危险故障的原因。（　　）

142、曳引式电梯紧急电动运行时，轿厢的速度不得大于 0.63m/s。（　　）

143、曳引式电梯轿顶上已设有检修装置时，可以不设停止装置。（　　）

144、电梯使用说明书应有电梯正常使用和和救援操作的必要说明。（　　）

145、制动器制动闸瓦或衬垫的压力应用有导向的拉伸弹簧或重铊施加。（　　）

146、当装有额定载重量的轿厢自由落体并以 115%额定速度撞击轿厢液压缓冲器时，缓冲器作用期间轿厢的最大减速度不应大于 $1g_n$。（　　）

147、必要时，可以将安全钳充当导靴使用。（　　）

148、曳引比为 1：1 的曳引式电梯，其轿厢和对重各自的绳头装置上都应设有一调节装置用来平衡各绳的张力。（　　）

149、调节曳引钢丝绳长度的装置在调节后，不应自行松动。（　　）

150、曳引钢丝绳与其端接装置的结合处至少应能承受钢丝绳最小破断负荷的 80%。（　　）

151、《深圳经济特区电梯使用安全若干规定》第十四条规定，电梯制造单位或者销售单位应当对其销售并在深圳经济特区内使用的电梯承担保修责任，最低保修期限为自电梯安装监督检验合格之日起满三年或者自电梯出厂之日起满五年，时间以先届满者为准。（　　）

152、《深圳经济特区电梯使用安全若干规定》第二十六条规定，实施电梯安装、使用管理、维护保养、修理、改造、安全评估、载荷试验、检验检测等行为的单位或者个人，应当按照数据归集规则向电梯安全监管部门提交电梯安全相关数据，并对信息的真实性和完整性负责。(　　)